店口镇集镇停车场扩容增量工程

施 工 图 设 计

上宸工程设计集团有限公司

二 〇 二 五 年 三 月

图纸目录

序号	图号	图纸名称	幅面	张数	备注
1	DL0	施工图设计说明	A3	4	
2	DL1	加油站停车场平面图	A3	3	
3	DL2	湄池停车场平面图	A3	3	
4	DL3	法院停车场	A3	3	
5	DL4	嘉凯城停车场	A3	3	
6	DL5	迪艾智控停车场	A3	1	
7	DL6	路面结构图	A3	1	
8	DL7	接缝设计图	A3	1	
9	DL8	车位设计图	A3	1	
10	DL9	无障碍设计图	A3	2	
11	DL10	工程量表	A3	2	
12	JS1	偏沟式雨水口井	A3	1	
13	JS2	钢砼管开挖回填标准断面图	A3	1	
14	JS3	钢筋混凝土管道基础	A3	1	
15	JS4	50×50截水沟剖面图	A3	1	
16	JS5	电力井详图	A3	1	
17	JS6	石屑包管基础图	A3	1	
18	JS7	60*70电缆沟详图	A3	1	

图纸目录

序号	图号	图纸名称	幅面	张数	备注

施工图设计说明

一、 编制依据

1）业主提供的电子版地形图及相关资料。

2）工程详细勘察报考。

二、规范和标准

1)《工程建设标准强制性条文（城镇建设部分）》（2013 年版）；

2)《市政公用工程设计文件编制深度规定》（2013 年版）；

3)《城市道路工程设计规范》（CJJ37-2012）（2016 年版）

4)《城镇道路路面设计规范》（CJJ169-2012）

5)《城市居住区规划设计规范》（GB50180-93）（2016）

6)《城市道路路基设计规范》（CJJ194-2013）

7)《城镇道路工程施工与质量验收规范》（CJJ 1-2008）

三、设计标准

道路等级：城市居住区道路；

路面结构设计荷载：BZZ-100 型标准轴载；

设计使用年限：砼路面 15 年。

四、工程概况

本项目位于诸暨市店口镇，店口镇集镇停车场扩容增量工程。

其主要建设内容为集镇范围内场地改造为停车场。

场地区域包括：加油站附近停车场，湄池停车场，法院停车场，嘉凯城旁停车场，迪艾智控旁空地停车场等五个停车场改造。

五、设计内容

路面

本次改造整体布局为结合现状地形设置，停车位采用垂直嵌入式，漆画停车位。

竖向设计以接顺现状路面及综合考虑路面排水进行设计。路面横坡按坡向排水沟、雨水口设置，坡度 1.5%。

路面结构：

20cm 厚混凝土（抗折强度≥4.0MPa）

10cm 厚碎石垫层

车充电桩预留管线

停车场内部设置电力井及双排并列 mpp 管；具体布置详见平面设计图

其他

停车场内部设置雨水井进行场地排；具体布置详见平面设计图

六、施工要求及注意事项

路基

1） 压实度要求

路基应均匀、密实和稳定，在不利的水、温等自然因素影响下，能保证其应有的设计强度。路基用地范围内的管线工程及附属结构物的施工，应按“先地下、后地上”、“先深后浅”的原则统筹安排；路基压实度标准采用重型压实标准，路基填料的选择、路基压实度标准应按《城市道路工程设计规范》（CJJ37-2012）2016 年版的有关规定设计。

路基填料最小强度和压实度要求（参照支路标准）

填挖类型	路面以下深度(cm)		最低压实度(%)	填料最小强度（CBR）（%）
			支路	支路
填 方	上路床	0～30	≥94	6

	下路床	30～80	≥92	4
	上路堤	80～150	≥91	3
	下路堤	≥150	≥90	2
零填及挖方路基	0～30		≥92	–
	30～80		–	–

2） 填方施工要求（建议）

填土时必须按设计横断面分层填筑压实，先填路中，再填路边，并保持有一定的路拱和纵坡。分层填筑厚度必须与压实机具相适应，每层松土填土厚度不超过 30cm，每一压实层后均应检验压实度，合格后方可填筑其上一层。

路基施工完毕后，应检查质量，质量合格后方可进行路面施工。

3） 挖方施工要求

挖土时应自上向下分层开挖，严禁掏洞开挖，作业中断货作业后，开挖没应做成稳定边坡。

沥青路面材料技术指标要求：

a.沥青面层结构组合及厚度详见“路面结构图”。

b.普通沥青混合料的集料级配和沥青用量按《城镇道路工程施工与质量验收规范》(CJJ1-2008)中沥青级配混合料矿料级配及沥青用量范围结合马歇尔试验确定。设计提供的路面材料参数仅供参考，但在实施过程中，必须满足设计要求。

c.集料规格及技术要求应符合《城镇道路工程施工与质量验收规范》(CJJ1-2008)规定。

d.沥青混凝土拌合、温度控制、碾压遍数、开放交通的时间必须严格按照《城镇道路工程施工与质量验收规范》(CJJ1-2008)执行。

e.沥青混合料摊铺系数应根据试验确定。

f. 沥青混合料的压实必须严格按照《城镇道路工程施工与质量验收规范》(CJJ1-2008)执行，压路机压实后不得有明显的轮迹，严禁碾压机在未成型的路面上转向调头

g.面层与路缘石及其他构筑物应接顺，不得有积水现象。

h.接茬应紧密、平顺。

构造层

本工程采用沥青粘层和透层油，施工参照城镇道路工程施工与质量验收规范》(CJJ1-2008)规定执行。

水泥稳定碎石基层

车行道路面结构下水泥稳定碎石基层采用骨架密实型结构，压实度（按重型击实标准）机动车道应大于 97%，7 天（25℃条件下湿养 6 天，浸水 1 天）龄期的无侧限抗压强度≥3Mpa。

1） 水泥：

普通硅酸盐水泥、矿渣硅酸盐水泥和火山灰质硅酸盐水泥均可作结合料，应选用初凝时间 3 小时以上，终凝时间较长（宜大于 6 小时）的水泥，水泥计量应通过配合比试验确定。

2） 集料：

（1）水泥稳定碎石上基层单个颗粒最大粒径不应超过 53mm，集料压碎值≤35%。

（2）颗粒级配范围应符合《城镇道路工程施工与质量验收规范规范》CJJ1-2008 中表 7.5.2 的相关要求。

（3）有机质小于 2%，硫酸盐含量小于 0.25%，集料的泥土杂物含量（冲洗法）小于 1.0%。

3） 水：采用人、畜饮用水，使用非饮用水应进行化验，并符合下列要求：

（1）PH 值不小于 5。

（2）硫酸盐含量（按 S04-2 计）不得超过 2700mg/L。

4） 施工要点

（1）水泥稳定碎石基层施工应按规范要求检验其下层施工质量，符合要求方可施工。

（2）施工时应用 12T 以上压路机压实，用 12T-15T 三轮压路机碾压时，每层的压实不应超过 15 厘米，用 15T—18T 三轮压路机和振动压路机碾时，每层厚度不应超过 20cm，压实厚度超过以上规定时，应分层铺筑，每层的最小压实厚度为 10 cm，下层宜稍厚。

（3）在雨季施工时，注意勿使水泥和混合料遭雨淋，雨天应停止施工。

（4）基层施工时，严禁用薄层补贴法进行找平，基层养生期不得小于 7 天，而且必须保湿养生，不使稳定土层干燥，也不应忽干忽湿，水泥稳定基层上未铺筑封层或面层时，除施工车辆可慢速通行外，禁止一切车辆通行。

（5）基层分两层施工时，在铺筑上层前，应在下层顶面先撒薄层水泥或水泥净浆。

级配碎石垫层

级配碎石压实度 96%，最大粒径 37.5mm，压碎值＜40%。

级配碎石颗粒范围及技术指标

筛孔尺寸（mm）	37.5	31.5	19.0	9.5	4.75	2.36	0.6	0.075
通过质量百分率（%）	100	90-100	73-88	49-69	29-54	17-37	8-20	0-7

注意：液限小于 28%，塑性指数小于 6，

1）、轧制碎石的材料可以是各种类型的岩石(软质岩石除外)、圆石或矿渣。圆石的粒径应是碎石最大粒径的 3 倍以上；矿渣应是已崩解稳定的，其干密度和质量应比较均匀，干密度不小于 960kg / m^3。

2）、碎石中针片状颗粒的总含量应不超过 20%。碎石中不应有粘土块、植物等有害物质。

混凝土面层

水泥

水泥采用普通硅酸盐水泥，强度不低于 32.5 级，水泥用量不得小于 305Kg/m^3，其化学成分和物理指标应符合《城镇道路工程施工与质量验收规范》CJJ1-2008 中表 10.1.1-21 中的中、轻交通路面水泥性能的要求。选用水泥时，还应通过混凝土配合比试验，根据其配制弯拉强度、耐久性和工作性优选适宜的水泥品种、强度等级。

粗集料

粗集料应使用质地坚硬、耐久、洁净的碎石、碎卵石和卵石，并应符合《城镇道路工程施工与质量验收规范》CJJ1-2008 中表 10.1.2-1 中的要求。粗集料不得使用不分级的统料，应按最大公称粒径的不同采用 2~4 个粒径的集料进行掺配，并应符合《城镇道路工程施工与质量验收规范》CJJ1-2008 中表 10.1.2-2 的合成级配的要求。

细集料及填料

细集料应采用质地坚硬、耐久、洁净的天然砂、机制砂或混合砂，细度模数在 2.5 以上，应符合《城镇道路工程施工与质量验收规范》CJJ1-2008 中表 10.1.3 的要求。

水：采用人、畜饮用水，使用非饮用水应进行化验，并符合下列要求：

（1）PH 值不小于 5。

（2）硫酸盐含量（按 S04-2 计）不得超过 2700mg/L。

钢筋

传力杆、拉杆等钢筋应符合国家有关标准的技术要求。钢筋应顺直，不得有裂纹、断伤、刻痕、表面油污和锈蚀。传力杆钢筋加工应锯断，不得挤压切断；断口应垂直、光圆，用砂轮打磨掉毛刺，并加工成 2~3mm 圆倒角。

接缝材料

填缝材料宜采用树脂类、橡胶类、聚氯乙烯胶泥类、改性沥青类填缝材料，并宜加入耐老化剂。

侧石

人行道设置侧石，侧石采用芝麻灰花岗岩，花岗岩饱和抗压强度不低于 120MPa，饱和抗折强度不小于 9.0MPa。

无障碍设计

1) 盲道宜避开井盖铺设。

2) 行进盲道的位置选择应按下列顺序，并符合下列规定：

(1)人行道外侧有围墙、花台或绿地带，行进盲道宜设在距围墙、花台、绿地带 0.25～0.5m 处；

(2)人行道内侧有树池，行进盲道可设在距树池 0.25～0.50m 处；

(3)人行道没有树池，行进盲道距离路缘石不应小于 0.50m；

(4)行进盲道的宽度宜为 0.25～0.50m，可根据道路宽度选择低限或高限；

(5)人行道成弧线形路线时，行进盲道宜与人行道走向一致。

3) 提示盲道的设置应符合下列规定：

(6)行进盲道的起点和终点处应设提示盲道，其长度应大于行进盲道的宽度；

(7) 行进盲道在转弯处应设提示盲道，其长度应大于行进盲道的宽度；

(8) 人行道中有台阶、坡道和障碍物等，在相距 0.25～0.50m 处，应设提示盲道；

(9) 距人行横道入口、广场人口、地下通道入口等 0.25～0.50m 处应设提示盲道，提示盲道长度与各入口的宽度应相对应。

标线材料要求

1)、抗滑：标线应使用抗滑材料，抗滑值不小于 45BPN.

2)、材料：标线采用二级反光热熔型涂料。白色反光标线的亮度因数应大于或等于 035.

3)、初始逆反射亮度系数标线的初始逆反射亮度系数应符合现行国家标准《新划路面标线初始道反射亮度系数及测试方法》GB/T21383 的规定,白色反光标线的逆反射亮度系数不应低于 150mcd・m-2・1x-1,标线正常使用期间，反射标线的逆反射系数应满足夜间水下视认要求，白色反光标线的逆反射亮度系数不应低于 80mcd・m-2・1x1，道路预成形标线带的性能应符合现行国家标准《道路预成形标线带》GB/T 24717 的要求,路面标线用玻璃珠的性能应符合现行国家标准《路面标线用玻璃珠》GB/T 24722 的要求。

其他注意事项

1.施工时如发现实地与设计不符时,请及时与设计单位联系,协商解决。

2.施工前应读通整个设计文件，本设计未尽事宜严格按现行施工技术规范执行。

3.在遇到设计文本中参数与现行规范规程不一致时，应采用较为安全的方案执行。

4.其他未尽事宜，请严格按照国家及行业有关规范、规定执行。

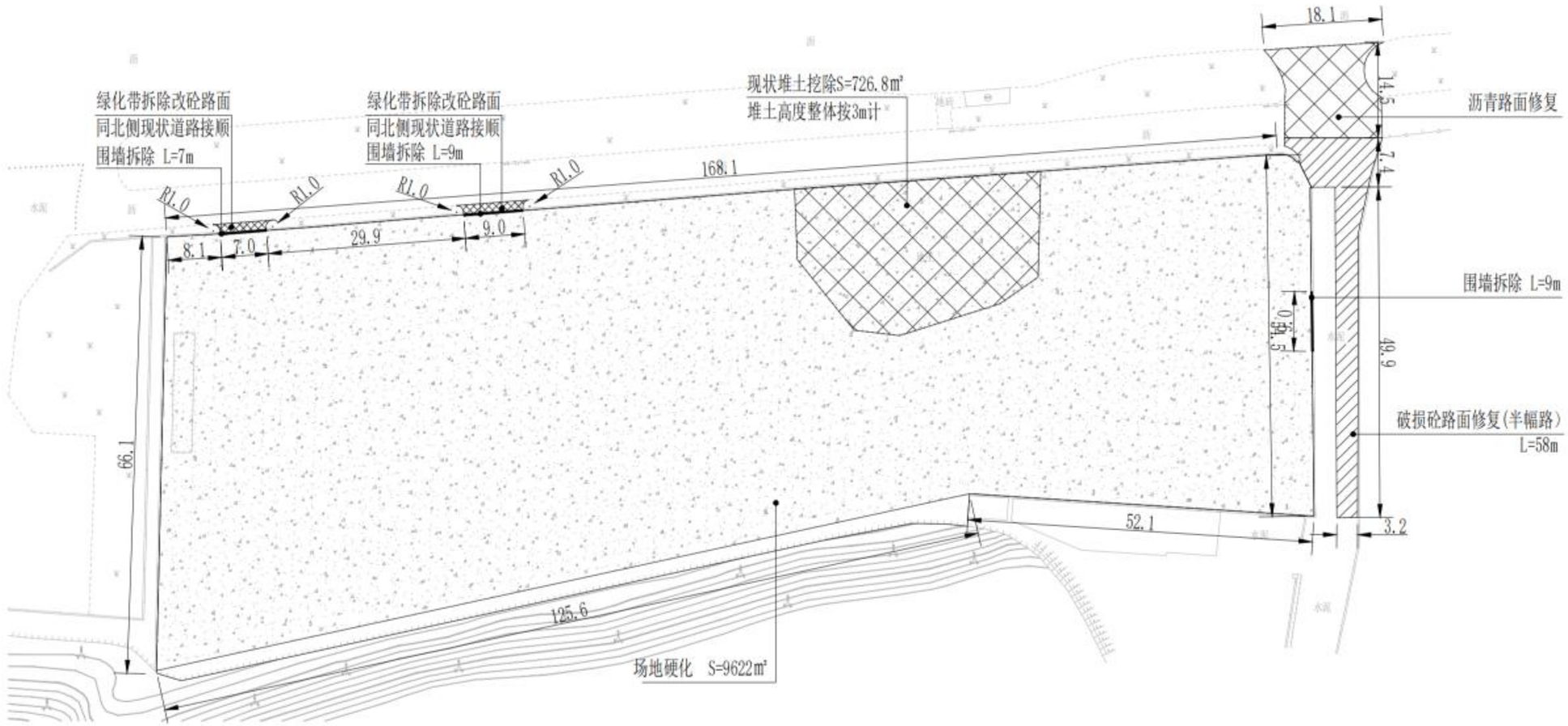

1、本图尺寸单位：m，比例1:750.

2、开口处须同周围道路接顺.

3、围墙开口位置可根据甲方要求略作调整。

4、场地浇筑标高控制为5.5，路面横坡按坡向排水沟、雨水口设置，坡度1.5%。

上宸工程设计集团有限公司 SHANG CHEN ENGINEERING DESIGN GROUP CO.LTD	设计证书编号 A233016594	审 定			项目负责人			设 计			设计阶段	施工图	建设单位	诸暨市店口环境综合整治有限公司	图名	（加油站停车场）平面设计图一	项目编号	
		审 核			专业负责人			校 对			出图日期	202503	项目名称	店口镇集镇停车场扩容增量工程			图 号	DL1-1

1、本图尺寸单位：m，比例1:750.

2、标准车位79个，其中9个为充电桩车位。客车车位46个。

3、材料：标线采用二级反光热熔型涂料。白色反光标线的亮度因数应大于或等于035。

抗滑：标线应使用抗滑材料，抗滑值不小于 45BPN。

上宸工程设计集团有限公司 SHANG CHEN ENGINEERING DESIGN GROUP CO.LTD	设计证书编号 A233016594	审 定			项目负责人			设 计			设计阶段	施工图	建设单位	诸暨市店口环境综合整治有限公司	图名	（加油站停车场）平面设计图二	项目编号	
		审 核			专业负责人			校 对			出图日期	202503	项目名称	店口镇集镇停车场扩容增量工程			图 号	DL1-2

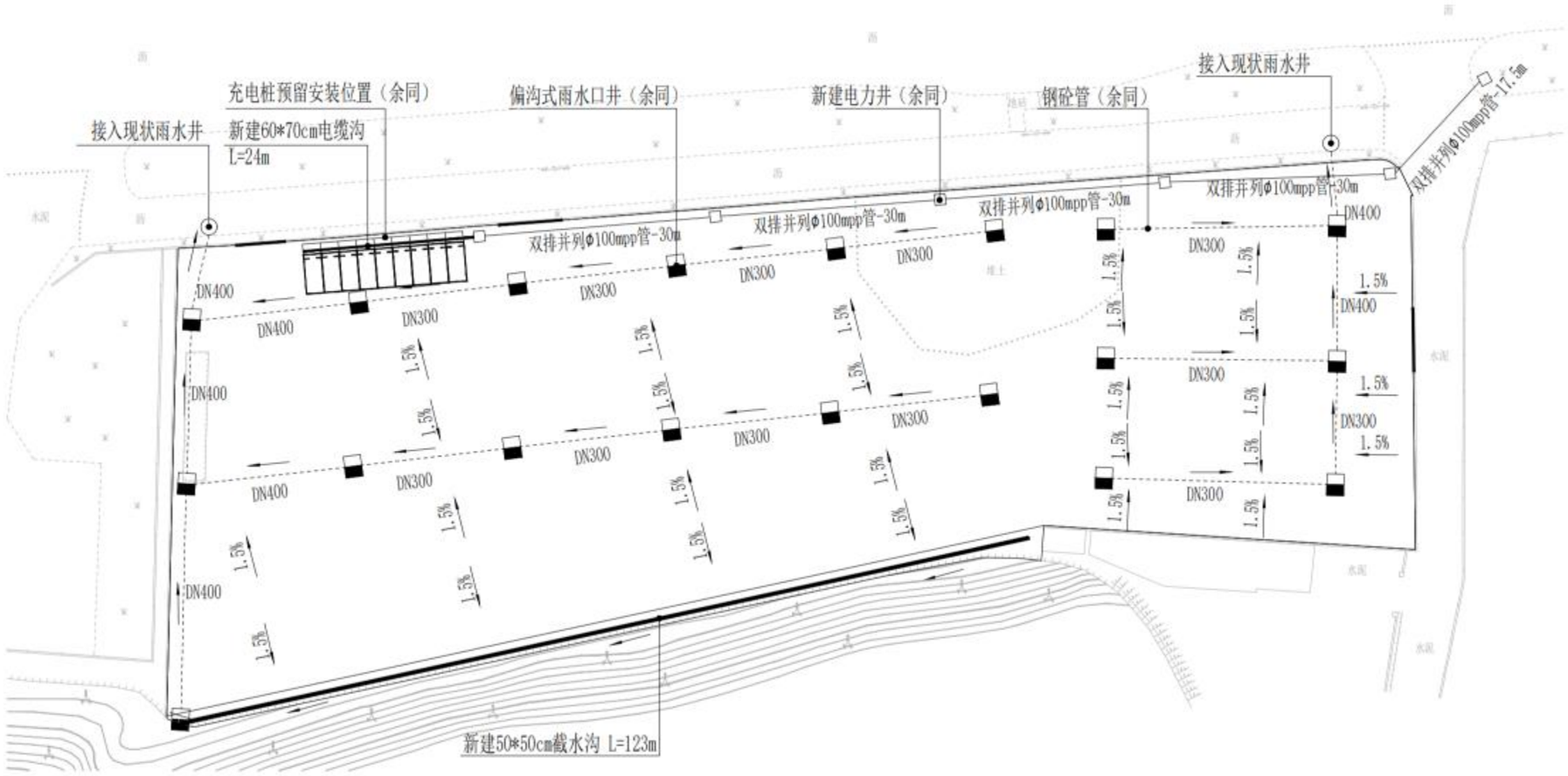

1、本图尺寸单位：m，比例1:750.

2、电缆预埋管采用双排并列φ100mpp管，外部电缆线接入位置以实际为准。

3、排水管采用钢砼管，就近接入市政管网雨水井。

4、路面横坡按坡向排水沟、雨水口设置，坡度1.5%。

上宸工程设计集团有限公司 SHANG CHEN ENGINEERING DESIGN GROUP CO.LTD	设计证书编号 A233016594	审 定			项目负责人			设 计			设计阶段	施工图	建设单位	诸暨市店口环境综合整治有限公司	图名	（加油站停车场）平面设计图三	项目编号	
		审 核			专业负责人			校 对			出图日期	202503	项目名称	店口镇集镇停车场扩容增量工程			图 号	DL1-3

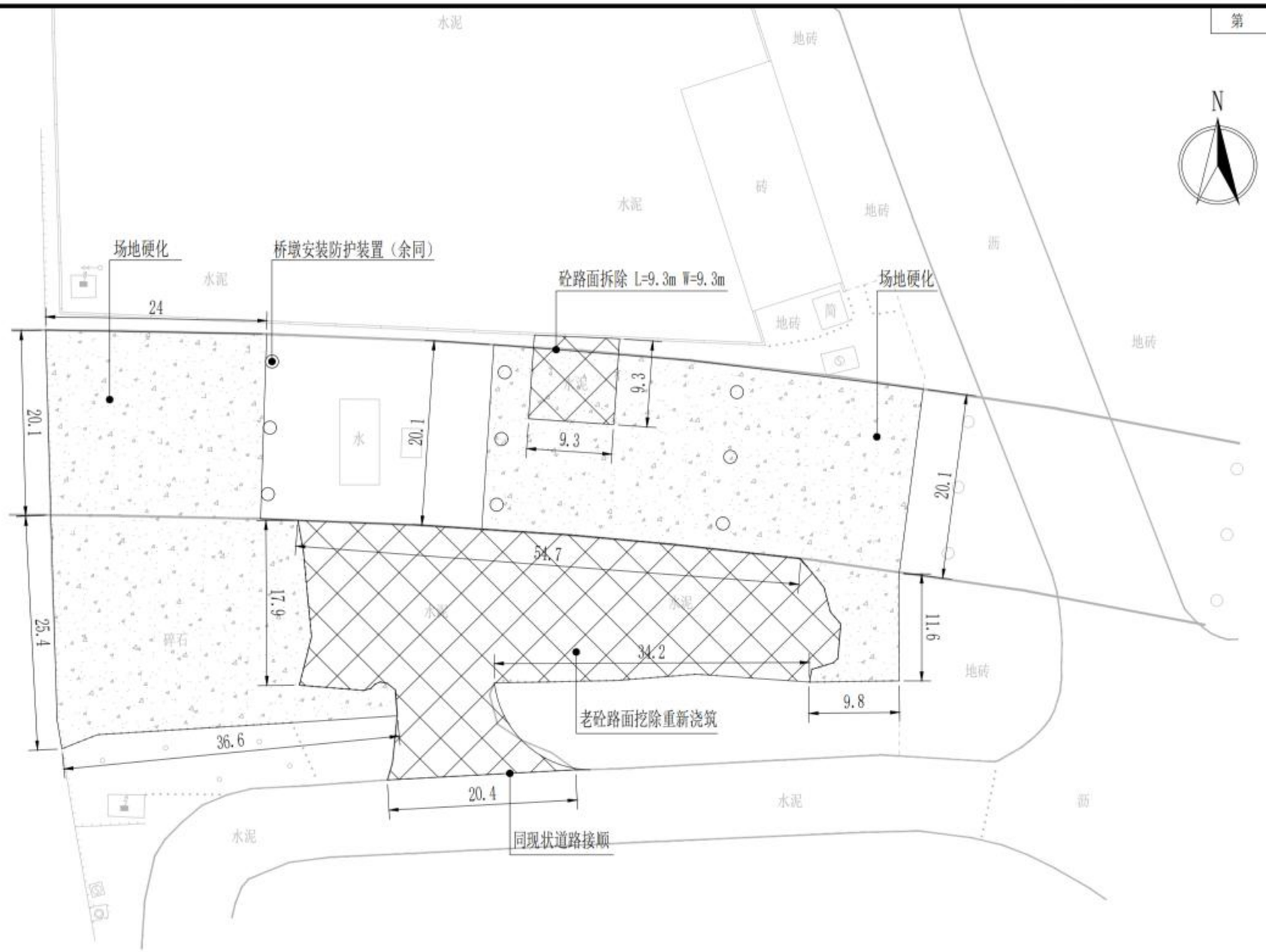

1、本图尺寸单位：m，比例1:500.

2、开口处须同周围道路接顺.

3、场地浇筑标高控制为6.5，路面横坡按坡向排水沟、雨水口设置，坡度1.5%。

上宸工程设计集团有限公司 SHANG CHEN ENGINEERING DESIGN GROUP CO.LTD	设计证书编号 A233016594	审 定			项目负责人			设 计			设计阶段	施工图	建设单位	诸暨市店口环境综合整治有限公司	图名	（湄池停车场）平面设计图一	项目编号	
		审 核			专业负责人			校 对			出图日期	202503	项目名称	店口镇集镇停车场扩容增量工程			图 号	DL2-1

1、本图尺寸单位：m，比例1:500.

2、标准车位28个，其中6个为充电桩车位。客车车位11个。

3、材料：标线采用二级反光热熔型涂料。白色反光标线的亮度因数应大于或等于035。
抗滑：标线应使用抗滑材料，抗滑值不小于 45BPN。

上宸工程设计集团有限公司 SHANG CHEN ENGINEERING DESIGN GROUP CO.LTD	设计证书编号 A233016594	审 定			项目负责人			设 计			设计阶段	施工图	建设单位	诸暨市店口环境综合整治有限公司	图名	（湄池停车场）平面设计图二	项目编号	
		审 核			专业负责人			校 对			出图日期	202503	项目名称	店口镇集镇停车场扩容增量工程			图 号	DL2-2

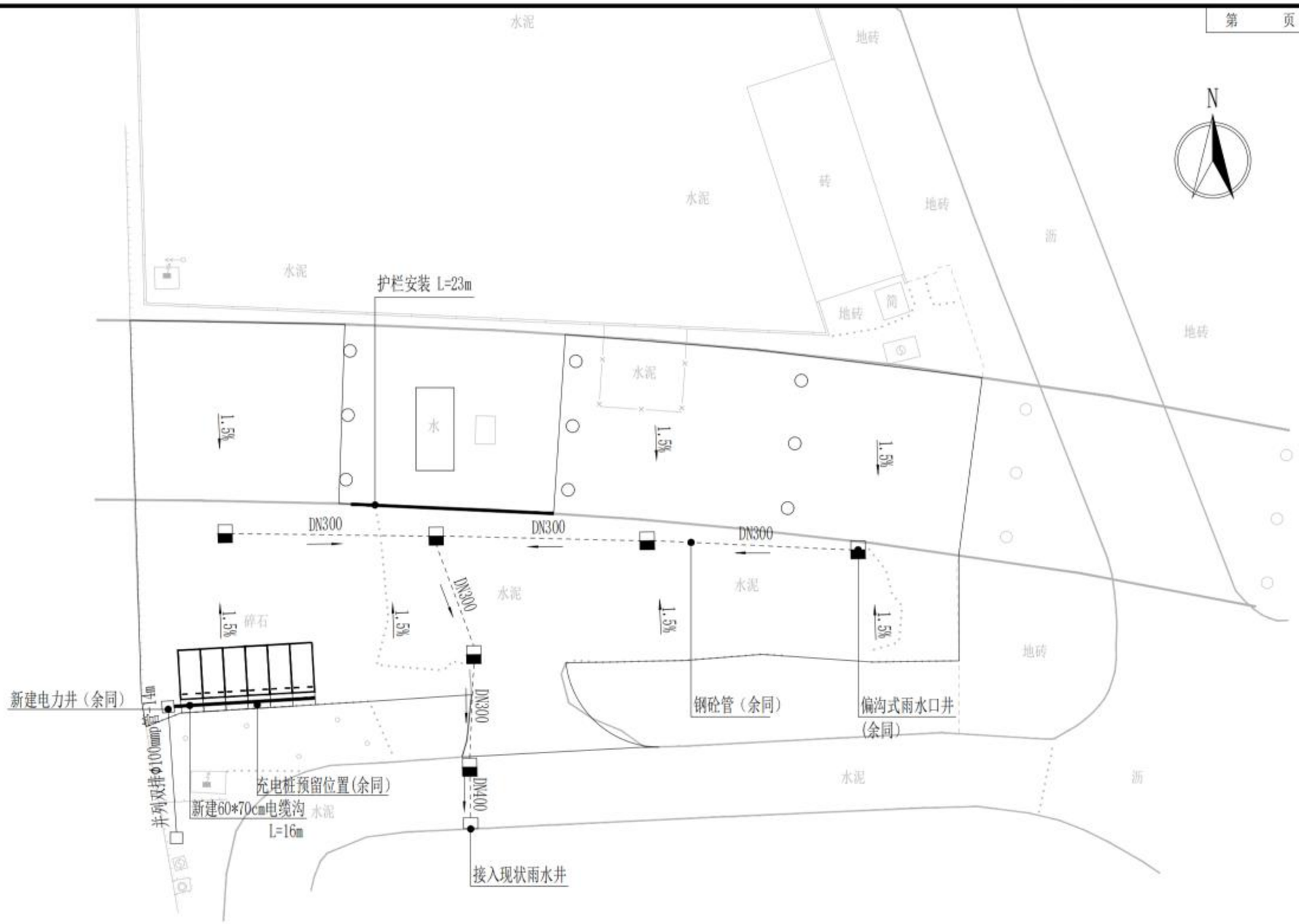

1、本图尺寸单位：m，比例1:500.

2、电缆预埋管采用双排并列Φ100mpp管，外部电缆线接入位置以实际为准。

3、排水管采用钢砼管，就近接入市政管网雨水井。

4、路面横坡按坡向排水沟、雨水口设置，坡度1.5%。

上宸工程设计集团有限公司 SHANG CHEN ENGINEERING DESIGN GROUP CO.LTD	设计证书编号 A233016594	审 定			项目负责人			设 计			设计阶段	施工图	建设单位	诸暨市店口环境综合整治有限公司	图名	（湄池停车场）平面设计图三	项目编号	
		审 核			专业负责人			校 对			出图日期	202503	项目名称	店口镇集镇停车场扩容增量工程			图 号	DL2-3

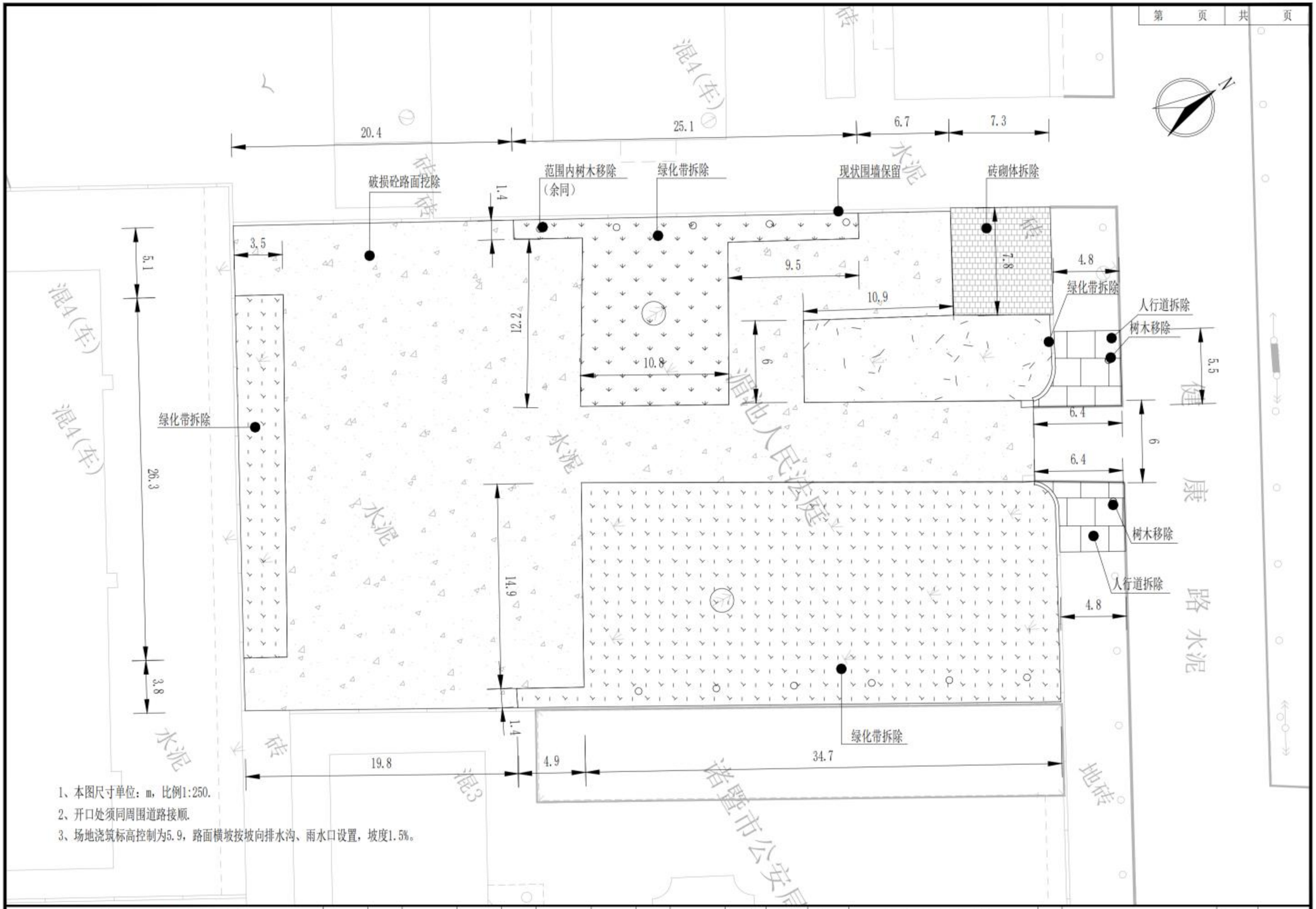

1、本图尺寸单位：m，比例1:250.

2、开口处须同周围道路接顺.

3、场地浇筑标高控制为5.9，路面横坡按坡向排水沟、雨水口设置，坡度1.5%。

上宸工程设计集团有限公司 SHANG CHEN ENGINEERING DESIGN GROUP CO.LTD	设计证书编号 A233016594	审 定			项目负责人			设 计			设计阶段	施工图	建设单位	诸暨市店口环境综合整治有限公司	图名	（法院停车场）平面设计图一	项目编号	
		审 核			专业负责人			校 对			出图日期	202503	项目名称	店口镇集镇停车场扩容增量工程			图 号	DL3-1

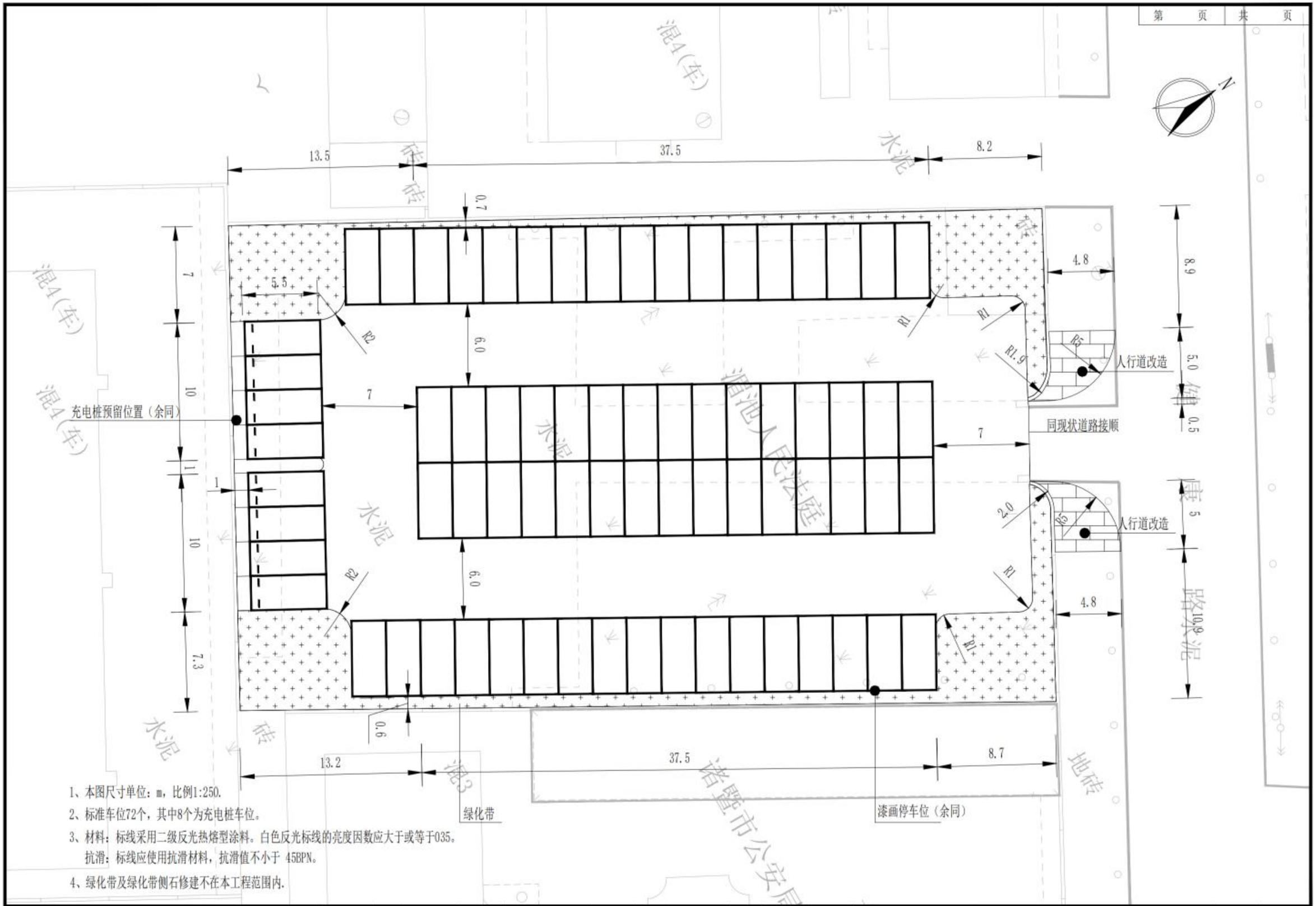

1、本图尺寸单位：m，比例1:250.

2、标准车位72个，其中8个为充电桩车位。

3、材料：标线采用二级反光热熔型涂料。白色反光标线的亮度因数应大于或等于035。
抗滑：标线应使用抗滑材料，抗滑值不小于 45BPN。

4、绿化带及绿化带侧石修建不在本工程范围内.

上宸工程设计集团有限公司 SHANG CHEN ENGINEERING DESIGN GROUP CO.LTD	设计证书编号 A233016594	审 定			项目负责人			设 计			设计阶段	施工图	建设单位	诸暨市店口环境综合整治有限公司	图名	（法院停车场）平面设计图二	项目编号	
		审 核			专业负责人			校 对			出图日期	202503	项目名称	店口镇集镇停车场扩容增量工程			图 号	DL3-2

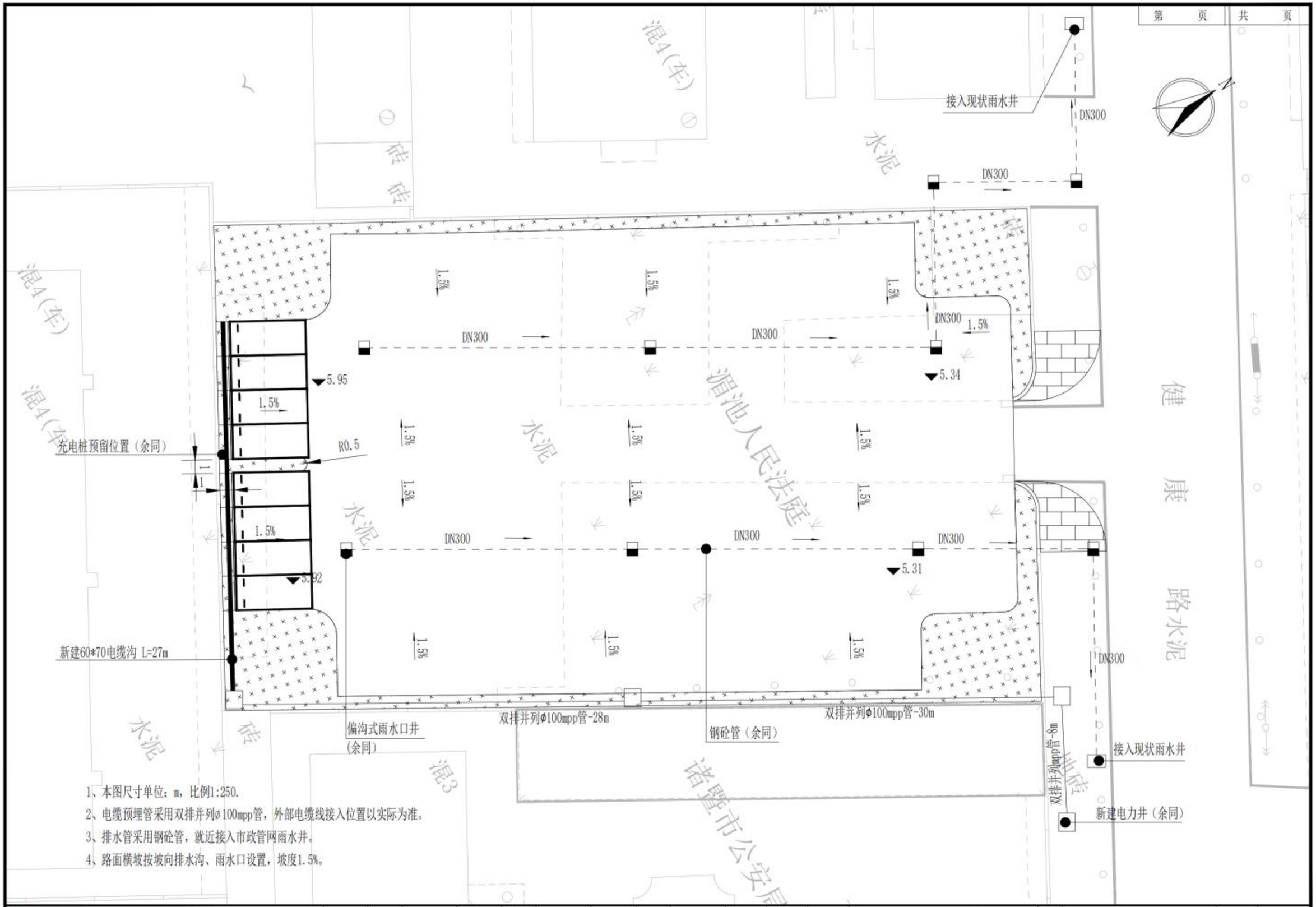

1、本图尺寸单位：m，比例1:250.
2、电缆预埋管采用双排并列ø100mpp管，外部电缆线接入位置以实际为准。
3、排水管采用钢砼管，就近接入市政管网雨水井。
4、路面横坡按坡向排水沟、雨水口设置，坡度1.5%。

上宸工程设计集团有限公司 SHANG CHEN ENGINEERING DESIGN GROUP CO.LTD	设计证书编号 A233016594	审 定			项目负责人			设 计			设计阶段	施工图	建设单位	诸暨市店口环境综合整治有限公司	图 名	（法院停车场）平面设计图三	项目编号	
		审 核			专业负责人			校 对			出图日期	202503	项目名称	店口镇集镇停车场扩容增量工程			图 号	DL3-3

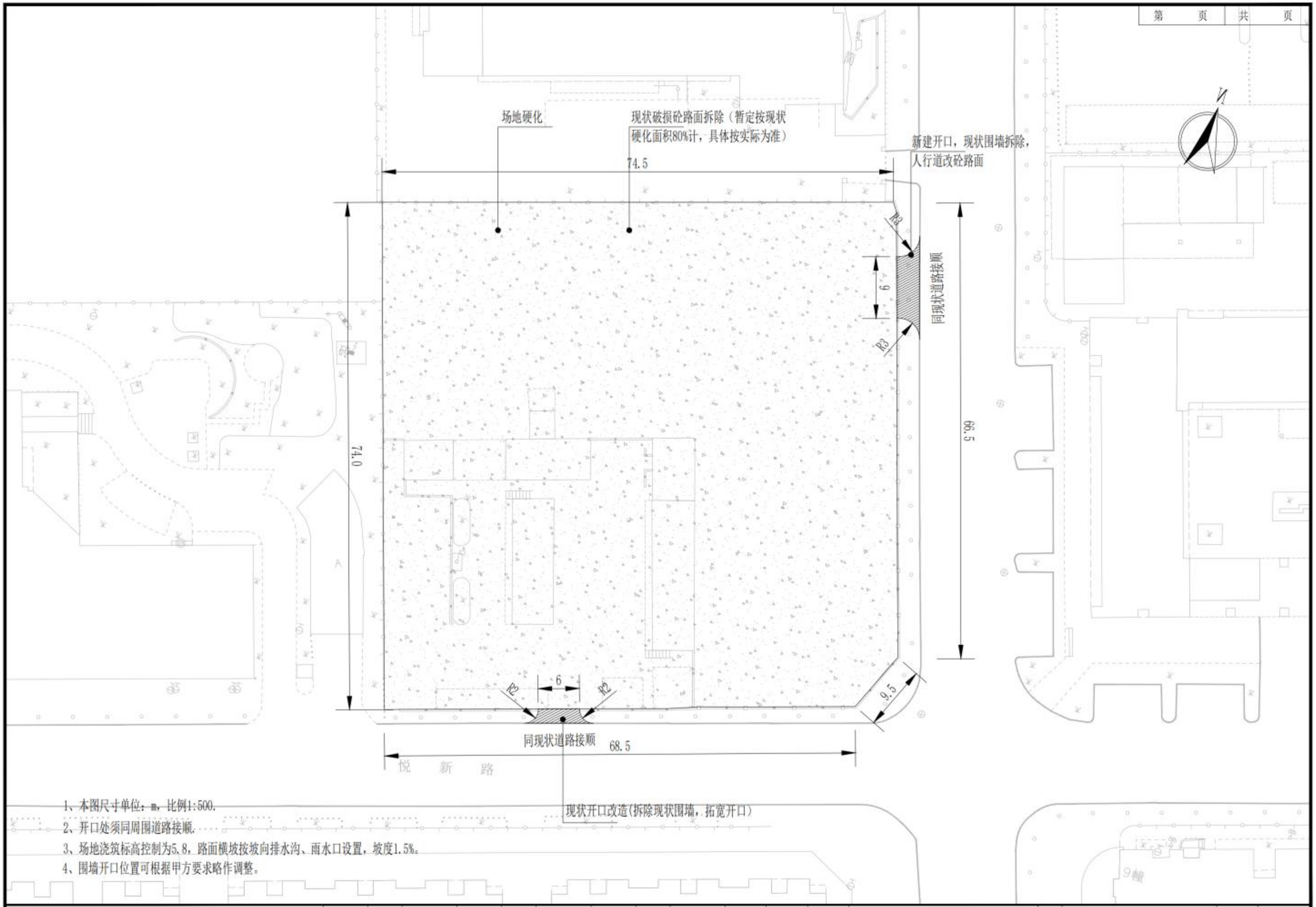

1、本图尺寸单位：m，比例1:500.
2、开口处须同周围道路接顺.
3、场地浇筑标高控制为5.8，路面横坡按坡向排水沟、雨水口设置，坡度1.5%。
4、围墙开口位置可根据甲方要求略作调整。

上宸工程设计集团有限公司 SHANG CHEN ENGINEERING DESIGN GROUP CO.LTD	设计证书编号 A233016594	审 定			项目负责人			设 计			设计阶段	施设	建设单位	诸暨市店口镇环境综合整治有限公司	图名	（嘉凯城停车场）平面设计图一	项目编号	
		审 核			专业负责人			校 对			出图日期	202503	项目名称	店口镇集镇停车场扩容增量工程			图 号	DL4-1

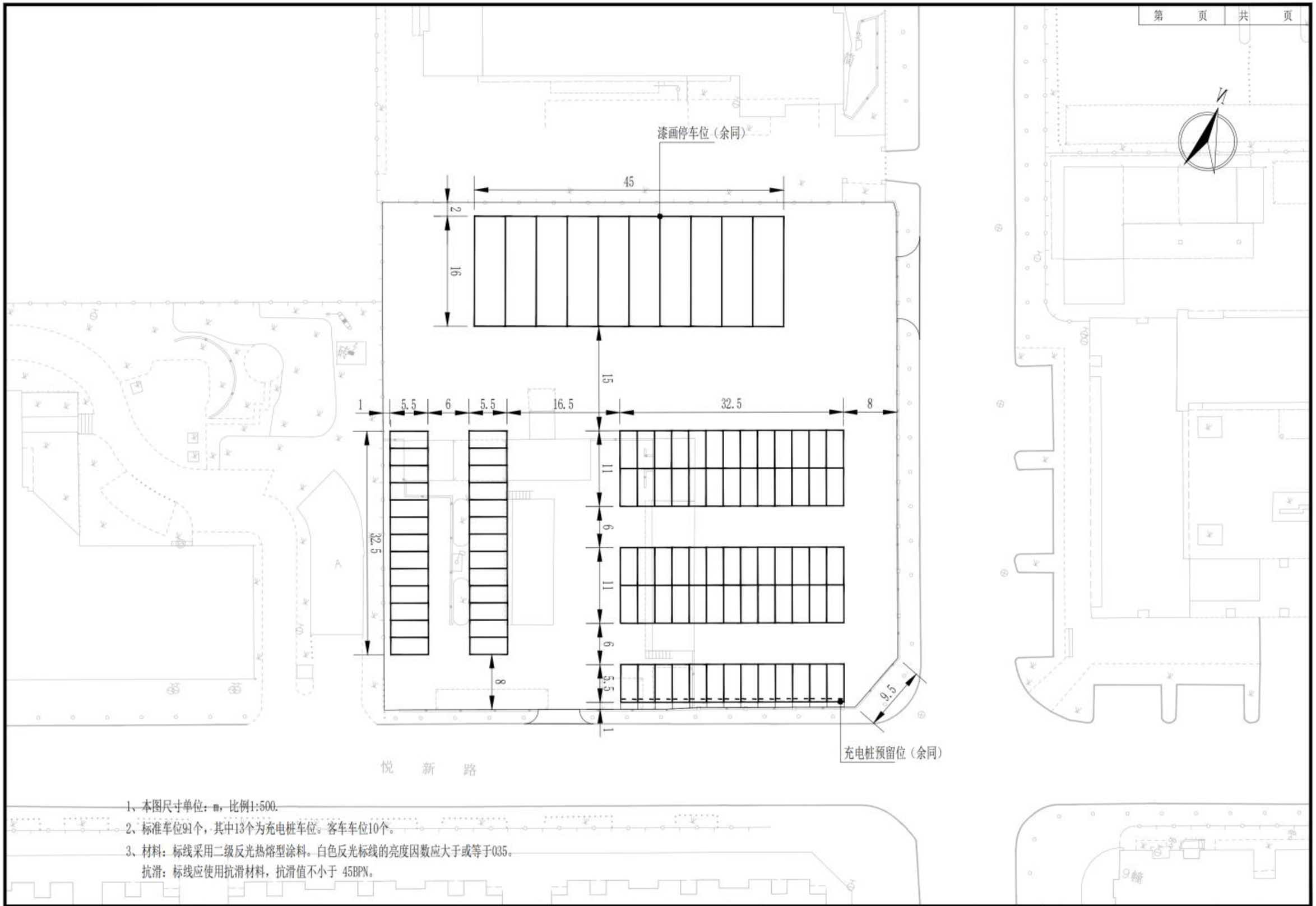

1、本图尺寸单位：m，比例1:500.

2、标准车位91个，其中13个为充电桩车位。客车车位10个。

3、材料：标线采用二级反光热熔型涂料。白色反光标线的亮度因数应大于或等于035。

抗滑：标线应使用抗滑材料，抗滑值不小于 45BPN。

上宸工程设计集团有限公司 SHANG CHEN ENGINEERING DESIGN GROUP CO.LTD	设计证书编号 A233016594	审 定			项目负责人			设 计			设计阶段	施设	建设单位	诸暨市店口镇环境综合整治有限公司	图 名	（嘉凯城停车场）平面设计图二	项目编号	
		审 核			专业负责人			校 对			出图日期	202503	项目名称	店口镇集镇停车场扩容增量工程			图 号	DLA-2

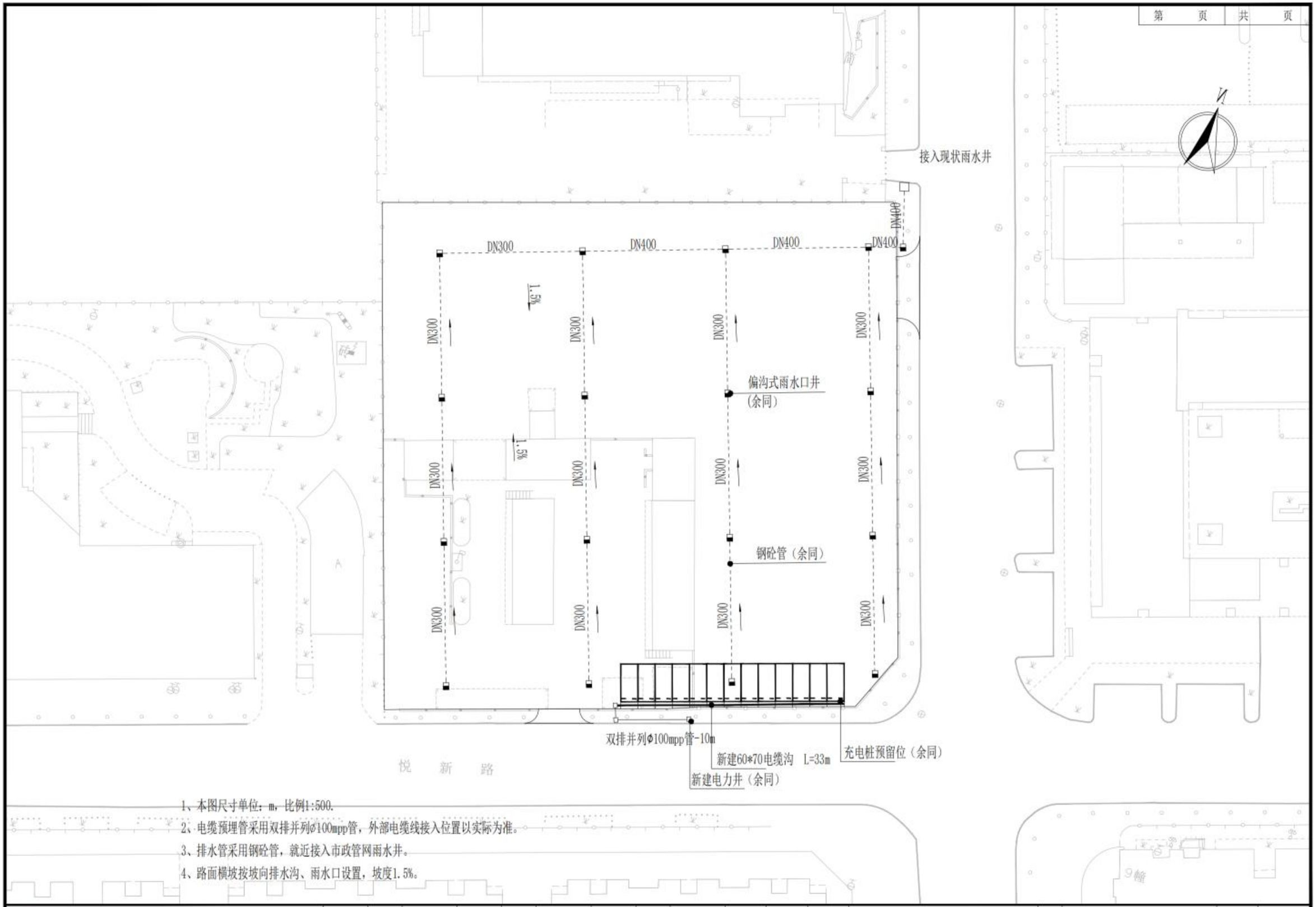

1、本图尺寸单位：m，比例1:500.
2、电缆预埋管采用双排并列Φ100mpp管，外部电缆线接入位置以实际为准。
3、排水管采用钢砼管，就近接入市政管网雨水井。
4、路面横坡按坡向排水沟、雨水口设置，坡度1.5%。

上宸工程设计集团有限公司 SHANG CHEN ENGINEERING DESIGN GROUP CO.LTD	设计证书编号 A233016594	审 定			项目负责人			设 计			设计阶段	施设	建设单位	诸暨市店口镇环境综合整治有限公司	图名	（嘉凯城停车场）平面设计图三	项目编号	
		审 核			专业负责人			校 对			出图日期	202503	项目名称	店口镇集镇停车场扩容增量工程			图 号	DLA-3

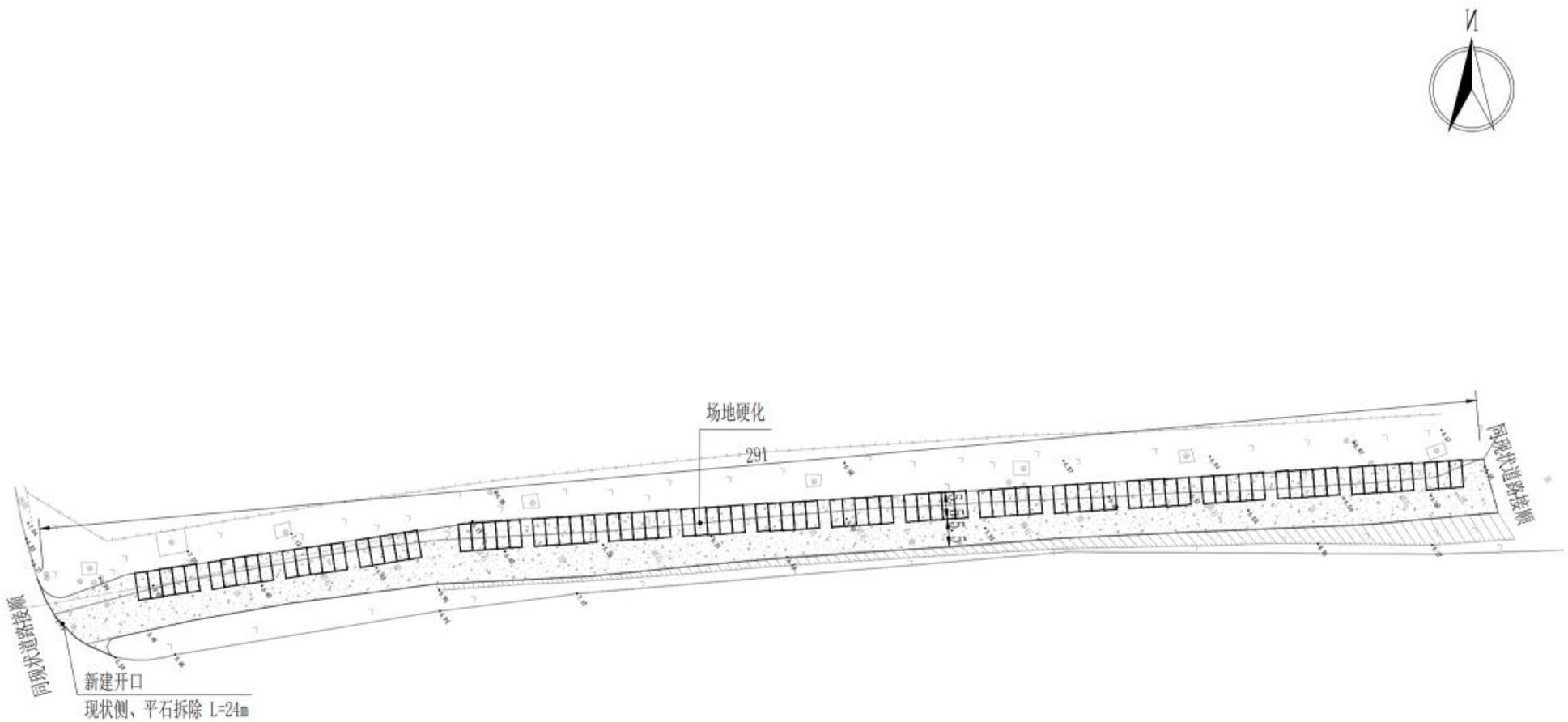

1、本图尺寸单位：m，比例1:1000.

2、开口处须同周围道路接顺.

3、路面横坡按坡向排水沟、雨水口设置，坡度1.5%。

4、标准车位88个。

上宸工程设计集团有限公司 SHANG CHEN ENGINEERING DESIGN GROUP CO.LTD	设计证书编号 A233016594	审 定			项目负责人			设 计			设计阶段	施设	建设单位	诸暨市店口镇环境综合整治有限公司	图名	（迪艾智控停车场）平面设计图	项目编号	
		审 核			专业负责人			校 对			出图日期	202503	项目名称	店口镇集镇停车场扩容增量工程			图 号	DL5

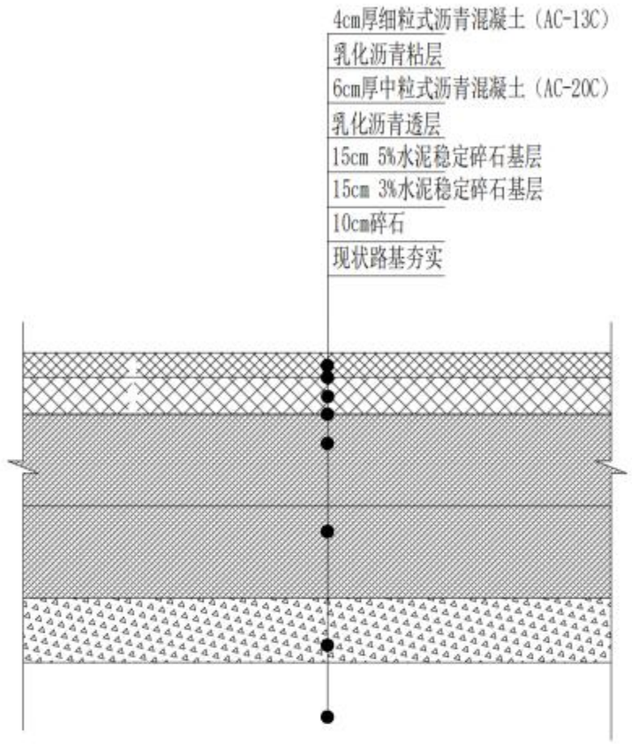

沥青路面结构图

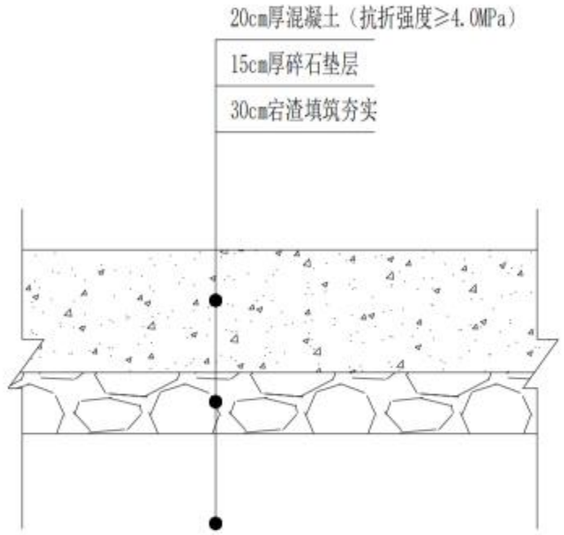

路面结构图

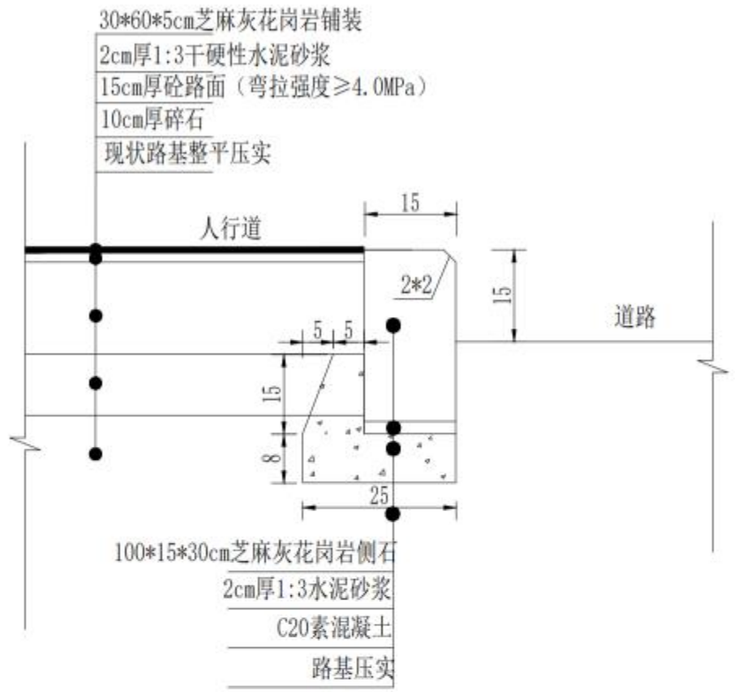

人行道修复结构图

说明：

1、本图尺寸以厘米计.

2、路基要求：路基填料采用优质宕渣，新填路基必须分层压实填筑，路基顶面回弹模量≥20MPa,竣工验收弯沉值≤4.66mm。

(1)加油站停车场:现状场地（土路）及绿化带挖除按挖除40cm厚素土计，需换填30cm宕渣压实。老砼路面按挖除20cm厚计.

(2)湄池停车场:现状场地（土路）挖除按挖除40cm厚素土计，需换填30cm宕渣压实。老砼路面按挖除20cm厚计.

(3)法院停车场:破损砼路面挖除后需换填30cm宕渣压实。破损砼路面按挖除20cm厚计。

(4)嘉凯城停车场:破损砼路面挖除后需换填30cm宕渣压实。破损砼路面按挖除20cm厚计。

(5)迪艾智控停车场:破损砼路面厚度20cm，土方开挖45cm，需换填30cm宕渣压实。

3、砼路面采用压纹抗滑工艺。

4、花岗岩石材饱和抗折强度不小于9.0MPa，饱和抗压强度120MPa。

5、水泥稳定碎石基层顶面喷洒乳化沥青透层油，透入基层深度≥5mm，用量1.0L/㎡；粘层油采用快裂或中裂乳化沥青，用量为0.5L/㎡。

6、沥青采用70号A级道路石油沥青，路面面层、基层材料级配、规格应满足相关规范的要求,沥青混凝土层压实度不得小于96%。

上宸工程设计集团有限公司 SHANG CHEN ENGINEERING DESIGN GROUP CO.LTD	设计证书编号 A233016594	审 定			项目负责人			设 计			设计阶段	施工图	建设单位	诸暨市店口环境综合整治有限公司	图名	路面结构图	项目编号	
		审 核			专业负责人			校 对			出图日期	202503	项目名称	店口镇集镇停车场扩容增量工程			图 号	DL6

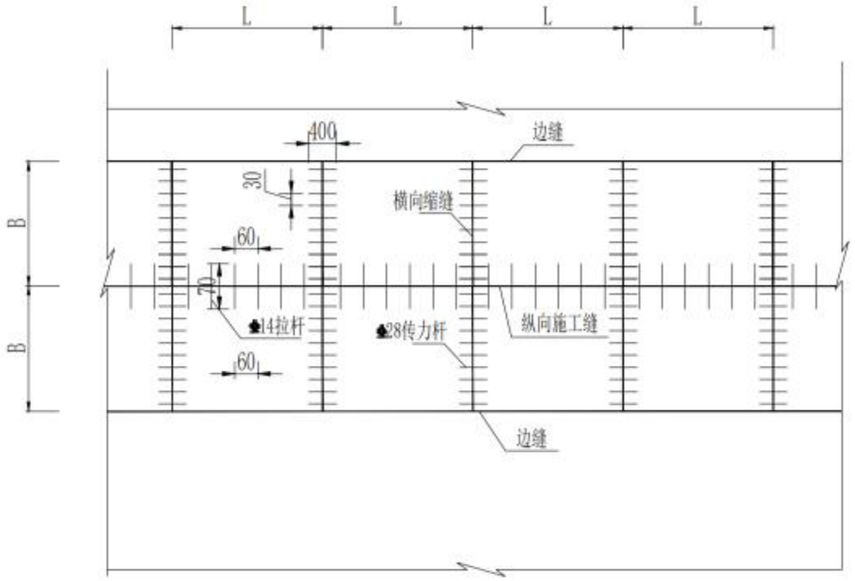

缩缝平面

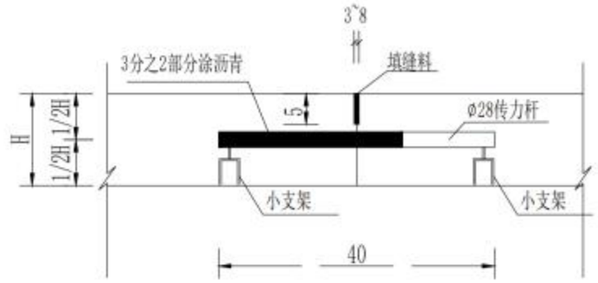

横向施工缝

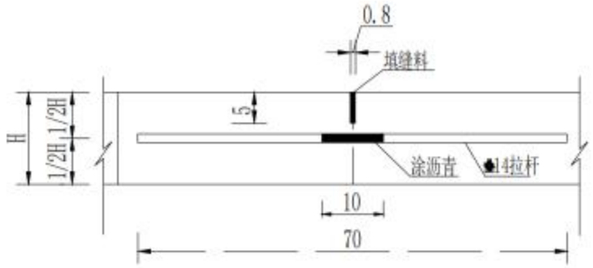

纵向施工缝

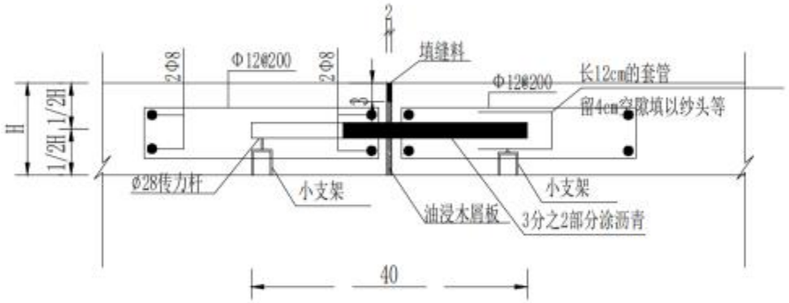

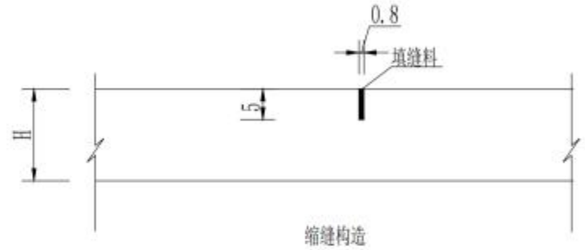

缩缝构造

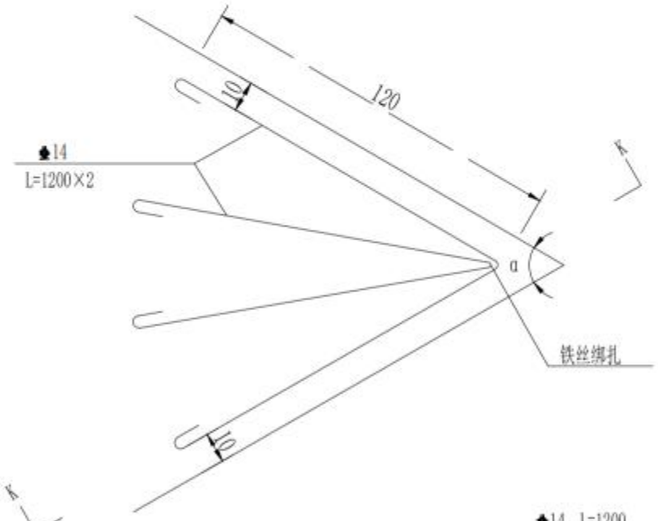

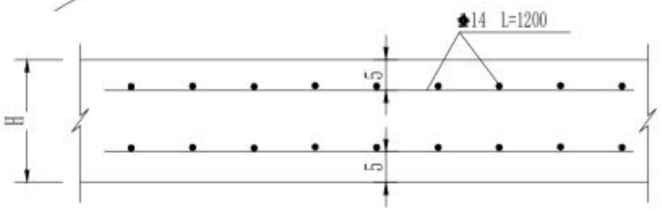

锐角板的加固

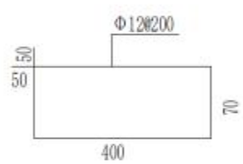

胀缝

路面宽度

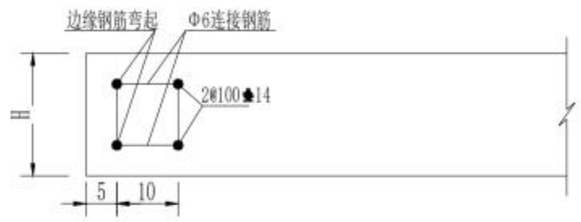

横向剖面

边缘面层配筋

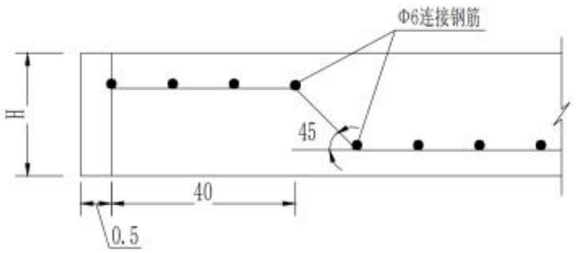

纵向剖面

说明：1、本图为路面混凝土路面及混凝土基层接缝设计图，尺寸：除注明者外，其余均以厘米计。

2、缩缝设置,B取值在3m-5m范围内,L取值在4m-6m范围内,B/L不得小于3/4,单块板块面积不得小于12m^2，具体可根据现场实际情况定。

3、每天施工完毕时,或施工临时中断时，需设置施工缝,其位置应尽可能选在缩缝或胀缝处,施工缝拉杆每30cm设置。

4、每隔100米设置施工缝,每150米设置胀缝,传力杆每30cm设置,拉杆每60cm设置。

5、填缝料采用沥青麻丝。

上宸工程设计集团有限公司 SHANG CHEN ENGINEERING DESIGN GROUP CO.LTD	设计证书编号 A233016594	审 定			项目负责人			设 计			设计阶段	施工图	建设单位	诸暨市店口环境综合整治有限公司	图名	接缝设计图	项目编号	
		审 核			专业负责人			校 对			出图日期	202503	项目名称	店口镇集镇停车场扩容增量工程			图 号	DL7

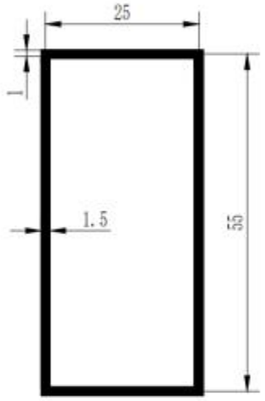

标准车位设计图

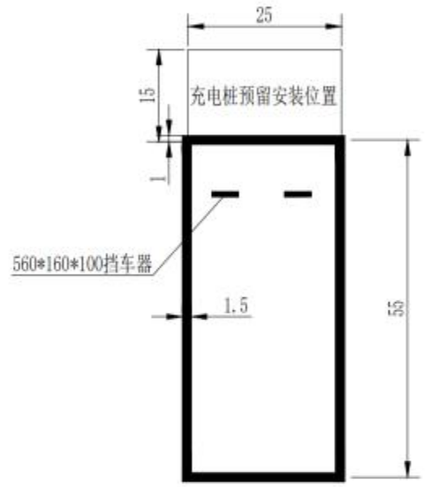

充电桩车位设计图

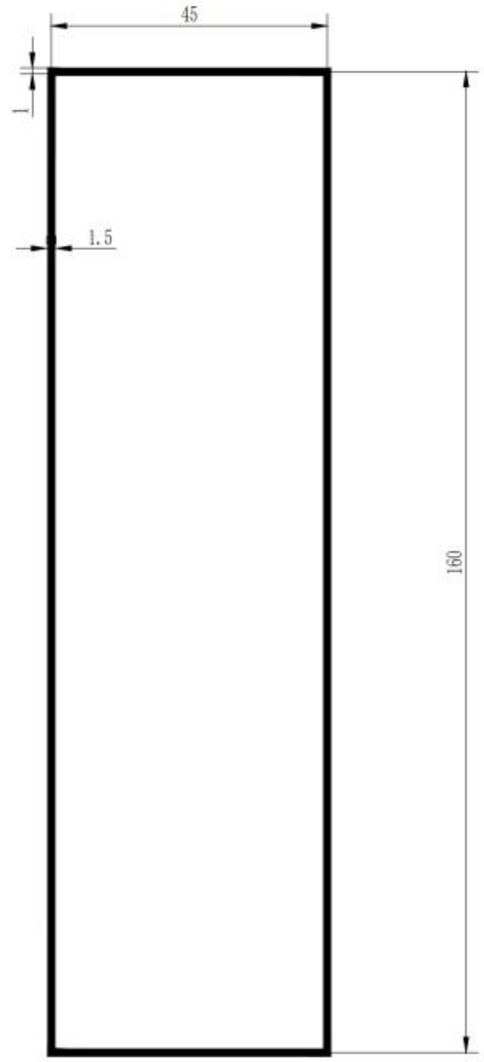

大车车位设计图

说明：1、本图尺寸以厘米计。
2、标线采用二级反光热熔型涂料。
3、充电桩车位需安装560*160*100挡车器，其余车位本次设计暂不安装挡车器。

上宸工程设计集团有限公司 SHANG CHEN ENGINEERING DESIGN GROUP CO.LTD	设计证书编号 A233016594	审 定			项目负责人			设 计			设计阶段	施工图	建设单位	诸暨市店口环境综合整治有限公司	图名	车位设计图	项目编号	
		审 核			专业负责人			校 对			出图日期	202503	项目名称	店口镇集镇停车场扩容增量工程			图 号	DL8

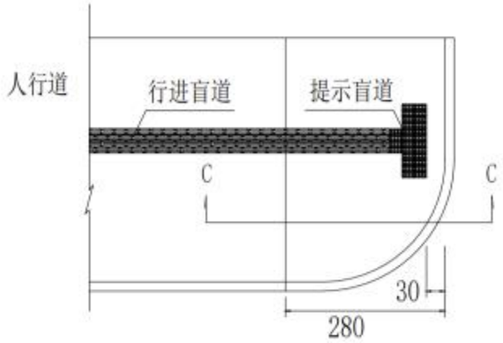

全宽式单面坡道

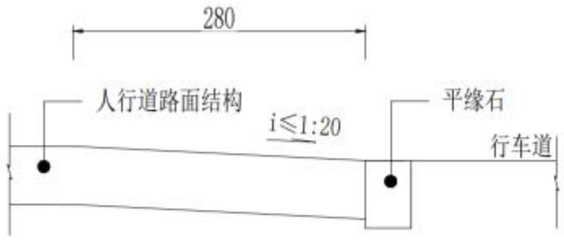

全宽式单面坡剖面图(C-C)

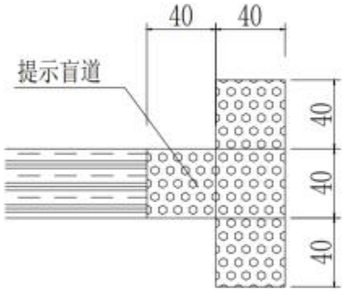

盲道起终点的提示盲道

注：

1、本图尺寸标注单位：厘米。

2、缘石坡道下口与车行道的地面平齐。

3、全宽式单面坡缘石坡道的宽度应与人行道的宽度相对应。

上宸工程设计集团有限公司 SHANG CHEN ENGINEERING DESIGN GROUP CO.LTD	设计证书编号 A233016594	审 定			项目负责人			设 计			设计阶段	施工图	建设单位	诸暨市店口环境综合整治有限公司	图名	无障碍设计图一	项目编号	
		审 核			专业负责人			校 对			出图日期	202503	项目名称	店口镇集镇停车场扩容增量工程			图 号	DL9-1

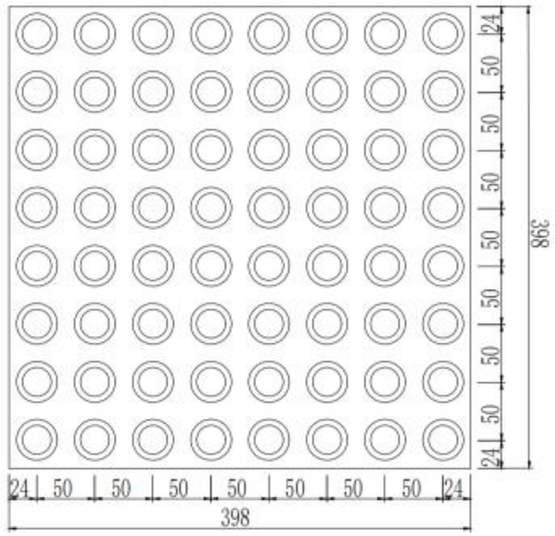

平面图

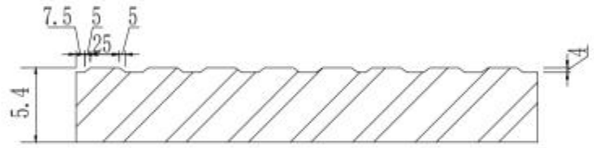

剖面图

提示盲道尺寸

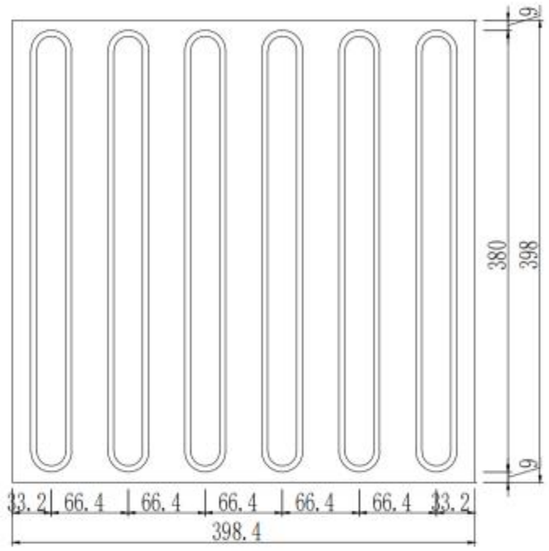

平面图

剖面图

行进盲道尺寸

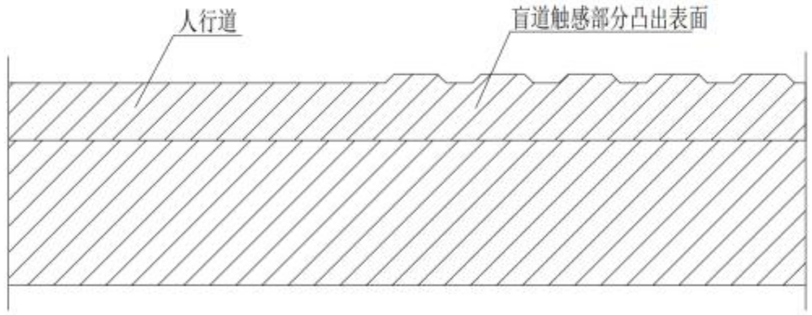

人行道与盲道连接示意图

说明：

1. 本图尺寸单位均以mm计。
2. 本图按国家标准《无障碍设计规范》(GB 50763-2012)进行设计。
3. 芝麻灰花岗岩盲道板

上宸工程设计集团有限公司 SHANG CHEN ENGINEERING DESIGN GROUP CO.LTD	设计证书编号 A233016594	审定			项目负责人			设计			设计阶段	施工图	建设单位	诸暨市店口环境综合整治有限公司	图名	无障碍设计图二	项目编号	
		审核			专业负责人			校对			出图日期	202503	项目名称	店口镇集镇停车场扩容增量工程			图号	DL9-2

主要工程数量表(加油站)

序号	项目名称	单位	数量	备注
1	砼路面	m^2	9767	停车场面积9554㎡，砼路面修复213㎡
2	沥青路面修复	㎡	205	
3	挖方（素土）	m^3	6108	场地土方，砼路面开挖深度0.45m
4	填方(宕渣)	m^3	2930	停车场、路面修复处
5	围墙拆除	m	25	高度按2m,0.24m厚计
6	绿化带拆除	㎡	25	其中侧石拆除20m
7	15*35*100花岗岩侧石	m	5	绿化带边缘侧石修复
8	偏沟式雨水口井	只	19	深度按1.0m计
9	D300钢筋砼管(方包)	m	265	
10	D400钢筋砼管(方包)	m	128	
11	漆画停车位（5.5X2.5m）	个	70	15cm宽白色实线采用热熔型反光涂料，厚度为2毫米。
12	漆画停车位（16X4.5m）	个	46	15cm宽白色实线采用热熔型反光涂料，厚度为2毫米。
13	50*50cm截水沟	m	123	
14	双排并列mpp管	m	137.5	管径 ∅100
15	电力井	座	6	
16	60*70电缆沟	m	24	
17	560*160*100挡车器	个	18	成品购买，样式参照右侧图片

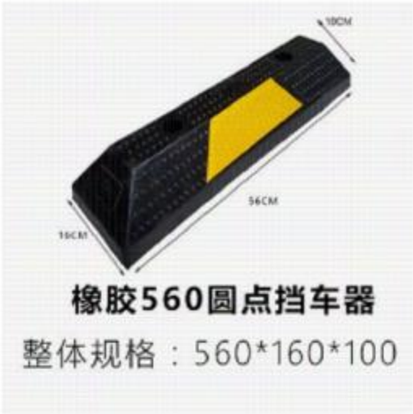

工程数量表（湄池停车场）

序号	项目名称	单位	数量	备注
1	砼路面挖除	m^2	1108	按挖除20cm厚计
2	砼路面	m^2	3176	
3	挖方（素土）	m^3	1360	
4	填方(宕渣)	m^3	953	
5	桥墩防护装置	个	9	成品采购，样式参照右图，计直径1.5米*高1.2米
6	护栏安装	m	23	高度按1.5m计，成品采购，样式参照右图
7	垃圾清理	㎥	150	按清理建筑垃圾计
8	漆画停车位	项	1	15cm宽白色实线采用热熔型反光涂料，厚度为2毫米。
9	偏沟式雨水口井	只	4	深度按1.0m计
9	D300钢筋砼管(方包)	m	89	
9	D400钢筋砼管(方包)	m	5	
10	双排并列mpp管	m	37.5	管径 ∅100
11	电力井	座	3	
12	560*160*100挡车器	个	12	成品购买，样式参照右侧图片
13	60*70电缆沟	m	16	

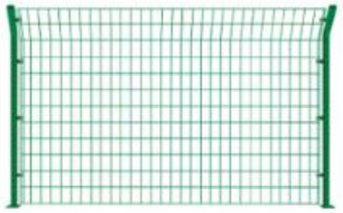

说明：
1、本工程量仅供参考，具体以实际为准。
2、本表土方量不包括管道、井等土方量。

上宸工程设计集团有限公司 SHANG CHEN ENGINEERING DESIGN GROUP CO.LTD	设计证书编号 A233016594	审定			项目负责人			设计			设计阶段	施工图	建设单位	诸暨市店口环境综合整治有限公司	图名	主要工程量表一	项目编号	
		审核			专业负责人			校对			出图日期	202503	项目名称	店口镇集镇停车场扩容增量工程			图号	DL10-1

工程数量表（法院停车场）

序号	项目名称	单位	数量	备注
1	破损砼路面挖除	m^2	1109	按挖除20cm厚计
2	绿化带挖除	m^2	932	
3	砼路面	m^2	1750	
4	人行道拆除	m^2	55	
5	人行道修复	m^2	45	
6	漆画停车位（5.5X2.5m）	个	68	15cm宽白色实线采用热熔型反光涂料，厚度为2毫米。
7	挖方	m^3	1142	
8	填方(宕渣)	m^3	630	
9	偏沟式雨水口井	只	9	深度按1.0m计
10	D300钢筋砼管(方包)	m	137.5	
11	管道开挖砼路面拆除、修复	m^2	48	
12	砖砌体拆除	m^3	25	
13	树木移除	棵	15	树木暂定按胸径15cm、高度7m计
14	双排并列mpp管	m	66	管径 ø100
15	电力井	座	5	
16	560*160*100挡车器	个	16	成品购买，样式参照图片
17	60*70电缆沟	m	27	

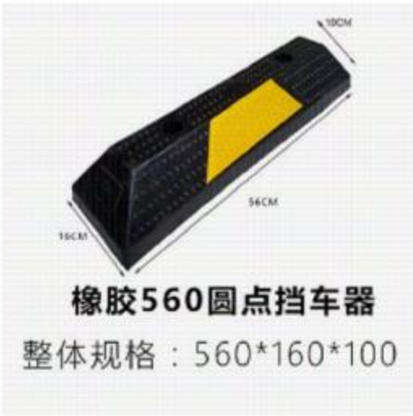

工程数量表（嘉凯城停车场）

序号	项目名称	单位	数量	备注
1	破损砼路面挖除	m^2	3223	按挖除20cm厚计
2	砼路面	m^2	5000	
3	人行道拆除	m^2	40	
4	人行道修复	m^2	20	
5	漆画停车位（5.5X2.5m）	个	91	15cm宽白色实线采用热熔型反光涂料，厚度为2毫米。
6	漆画停车位（16X4.5m）	个	10	15cm宽白色实线采用热熔型反光涂料，厚度为2毫米。
7	挖方	m^3	2887	
8	填方(宕渣)	m^3	1500	
9	偏沟式雨水口井	只	17	深度按1.0m计
10	D300钢筋砼管(方包)	m	265	
11	D400钢筋砼管(方包)	m	55	
12	树木移除	棵	2	树木暂定按胸径15cm、高度7m计
13	双排并列mpp管	m	30	
14	电力井	座	3	
15	560*160*100挡车器	个	26	成品购买，样式参照图片
15	60*70电缆沟	m	33	

工程数量表（迪艾智控停车场）

序号	项目名称	单位	数量	备注
1	砼路面	m^2	3271	
2	漆画停车位（5.5X2.5m）	个	68	15cm宽白色实线采用热熔型反光涂料，厚度为2毫米。
3	挖方	m^3	1472	
4	填方(宕渣)	m^3	981	
5	花岗岩侧、平石拆除	m	24	

说明：
1、本工程量仅供参考，具体以实际为准。
2、本表土方量不包括管道、井等土方量。

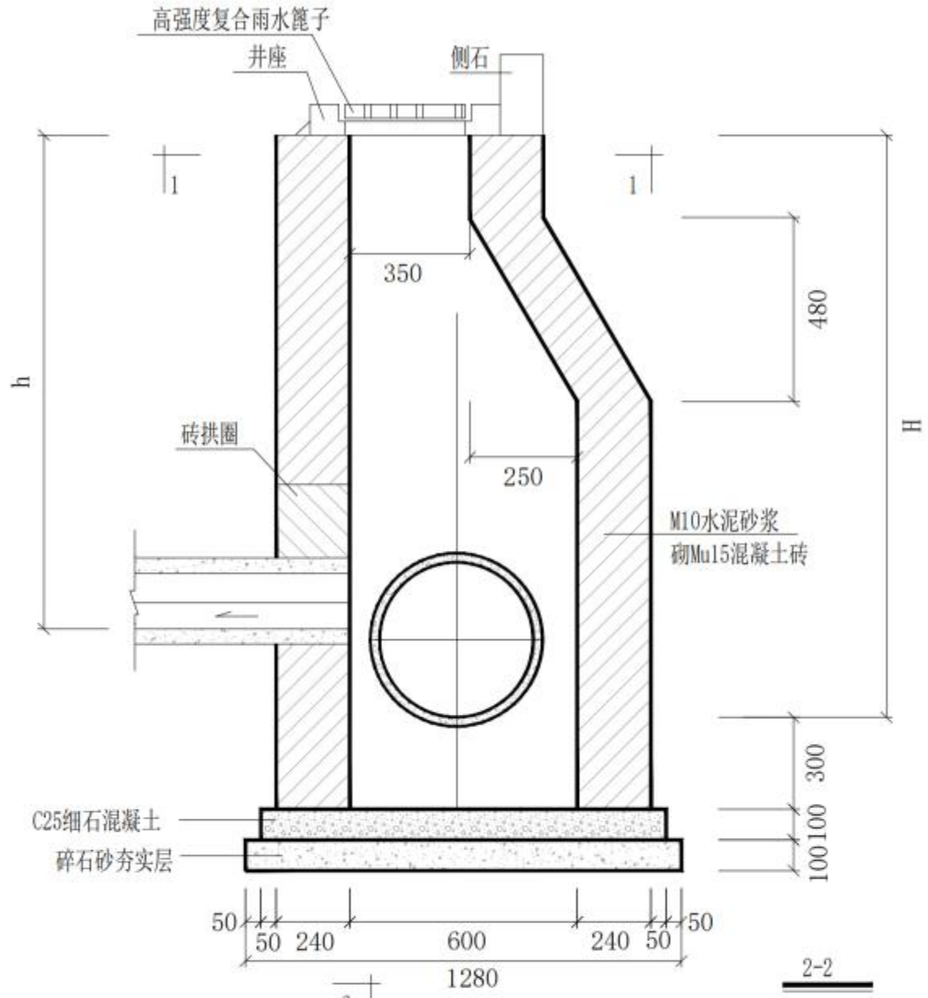

2-2

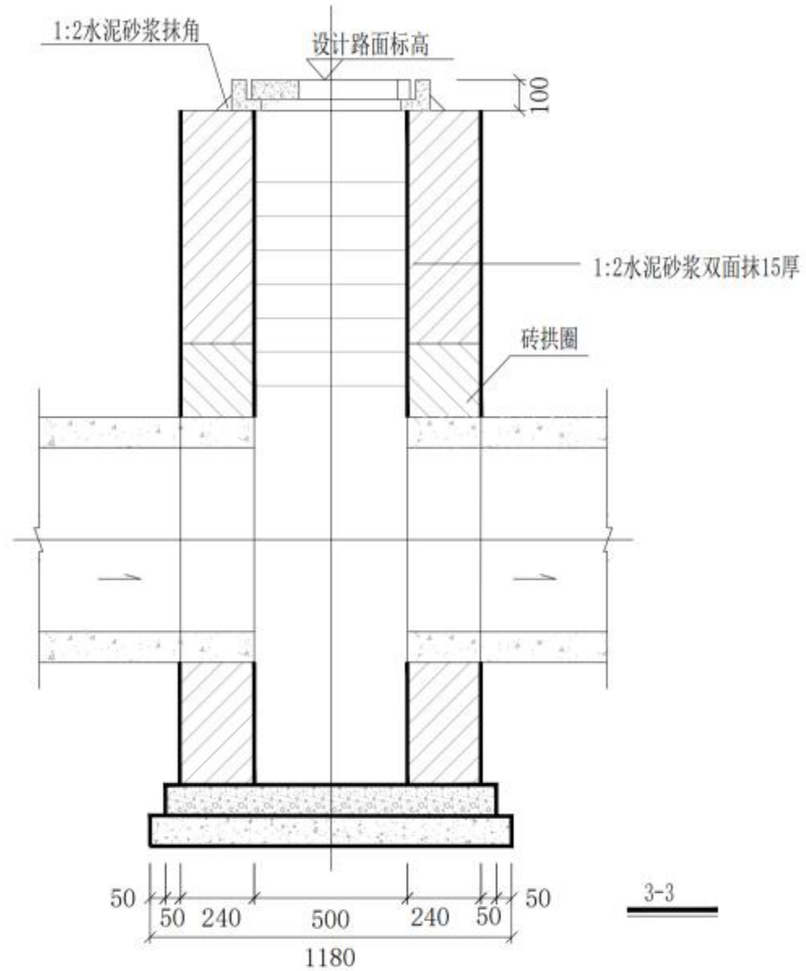

3-3

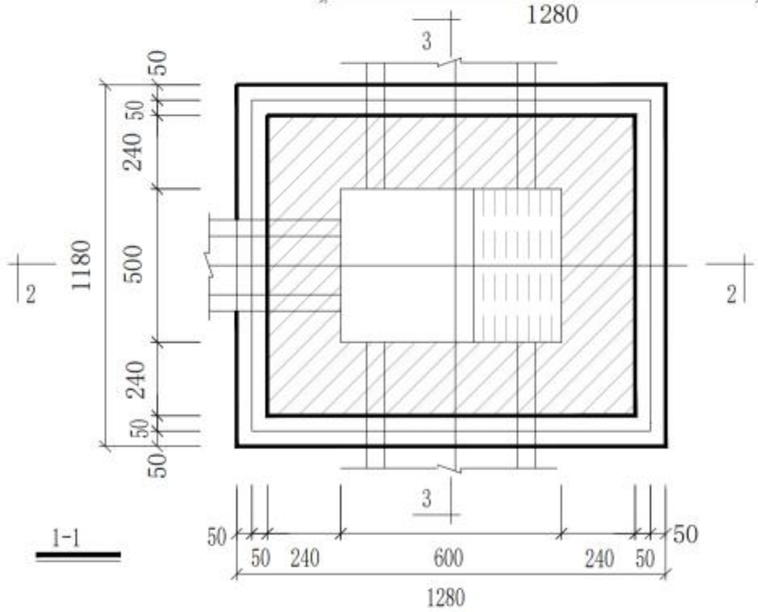

1-1

说明：

1. 本图为道路雨水口施工图，适用于DN300、DN400雨水连接管道。
2. 雨水口篦面均应比周围路面底3~5cm。并与路面接顺，以便进水。
3. 本图适用：H≤2.5。
4. 雨水篦子采用井盖510*390mm钢纤维混凝土雨水篦子1级、铸铁井座。

上宸工程设计集团有限公司 SHANG CHEN ENGINEERING DESIGN GROUP CO.LTD	设计证书编号 A233016594	审 定			项目负责人			设 计			设计阶段	施工图	建设单位	诸暨市店口环境综合整治有限公司	图名	偏沟式雨水口井	项目编号	
		审 核			专业负责人			校 对			出图日期	202503	项目名称	店口镇集镇停车场扩容增量工程			图 号	JS1

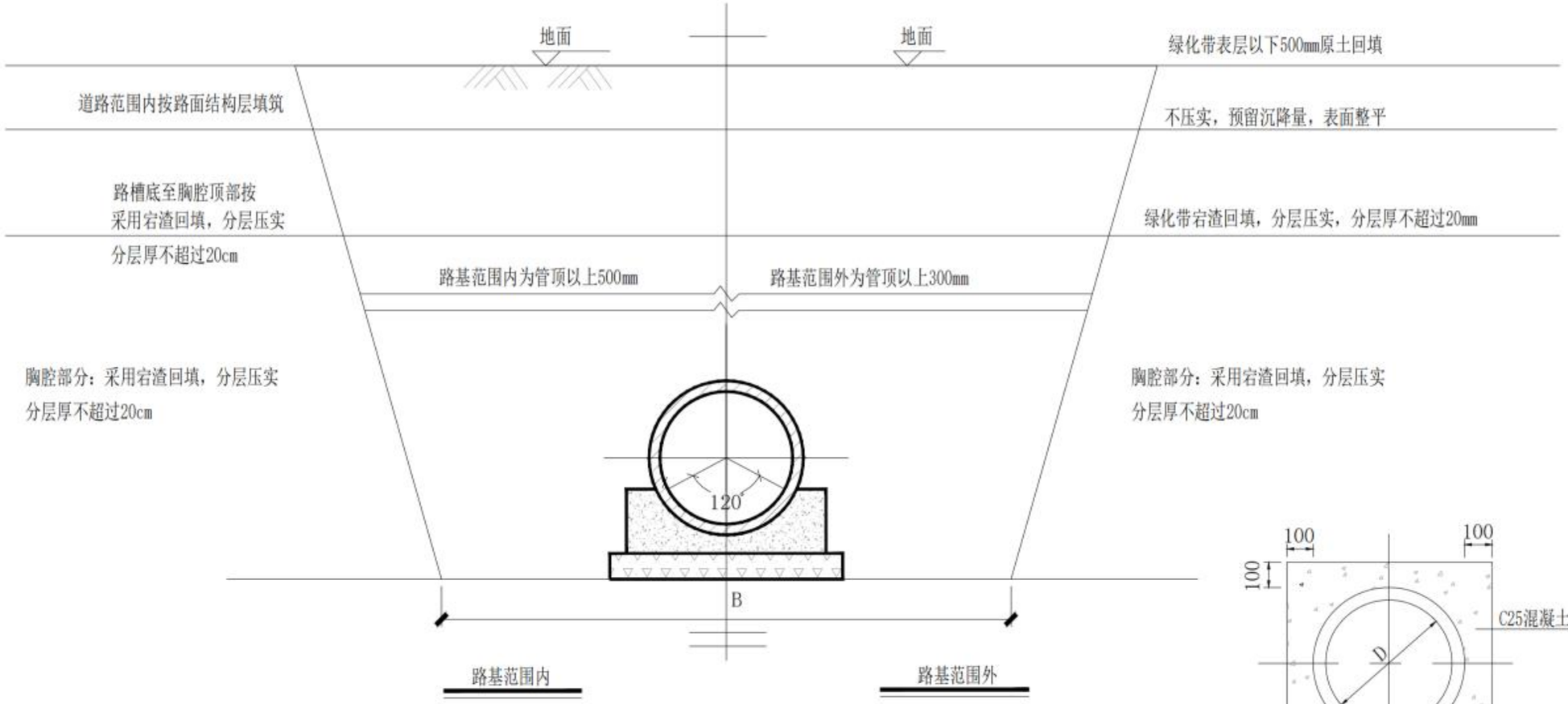

钢筋混凝土管开挖及回填标准断面图

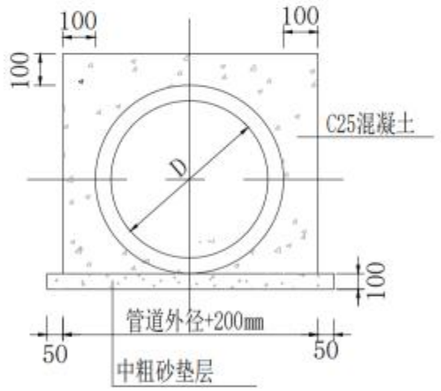

管道加固图

说明：

1、当埋地管道管顶最小覆土小于有关规范、规程要求时，应进行方包处理。
2、建议沟槽底宽：B=D外+500mm，可根据施工要求适当增减。
3、开挖的沟槽内用采用宕渣回填，分层压实。回填时必须对称均匀，严禁单侧堆高。其上层按地面、路基要求回填。

上宸工程设计集团有限公司 SHANG CHEN ENGINEERING DESIGN GROUP CO.LTD	设计证书编号 A233016594	审 定			项目负责人			设 计			设计阶段	施工图	建设单位	诸暨市店口环境综合整治有限公司	图名	钢砼管开挖回填标准断面图及管道加固图	项目编号	
		审 核			专业负责人			校 对			出图日期	202503	项目名称	店口镇集镇停车场扩容增量工程			图 号	JS2

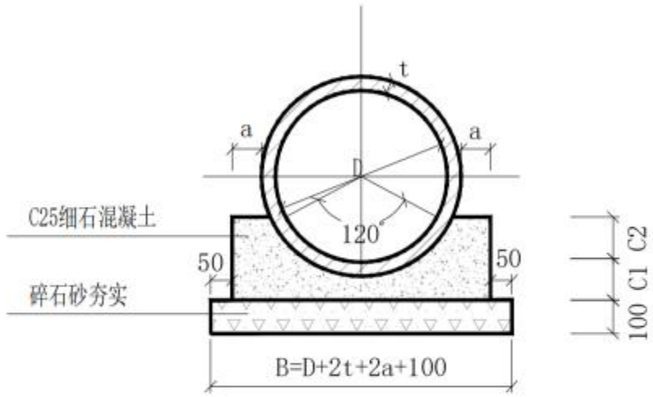

120°混凝土基础

120° 混凝土带基尺寸及材料表

mm

管径D	t	a	B	C1	C2	混凝土m^3/m	碎石砂m^3/m
300	30	80	620	100	90	0.078	0.062
400	40	80	740	100	120	0.105	0.074

说明：

1.本图适用于开槽施工的雨水管道。雨水管道管顶覆土约0.7m，采用120° 混凝土基础.

2.承插接口处，管道基础两侧各加宽加厚（管壁厚+10cm）10cm，加宽范围为接口处上下总0.7m。

3、C1、C2分开浇筑时，C1部分表面要求作成毛面，并冲洗干净。

4、表中B值根据国标GB11836-2009所给的最小管壁厚度所定，施工时可根据管材具体情况调整。

上宸工程设计集团有限公司 SHANG CHEN ENGINEERING DESIGN GROUP CO.LTD	设计证书编号 A233016594	审 定			项目负责人			设 计			设计阶段	施工图	建设单位	诸暨市店口环境综合整治有限公司	图名	钢筋混凝土管道基础	项目编号	
		审 核			专业负责人			校 对			出图日期	202503	项目名称	店口镇集镇停车场扩容增量工程			图 号	JS3

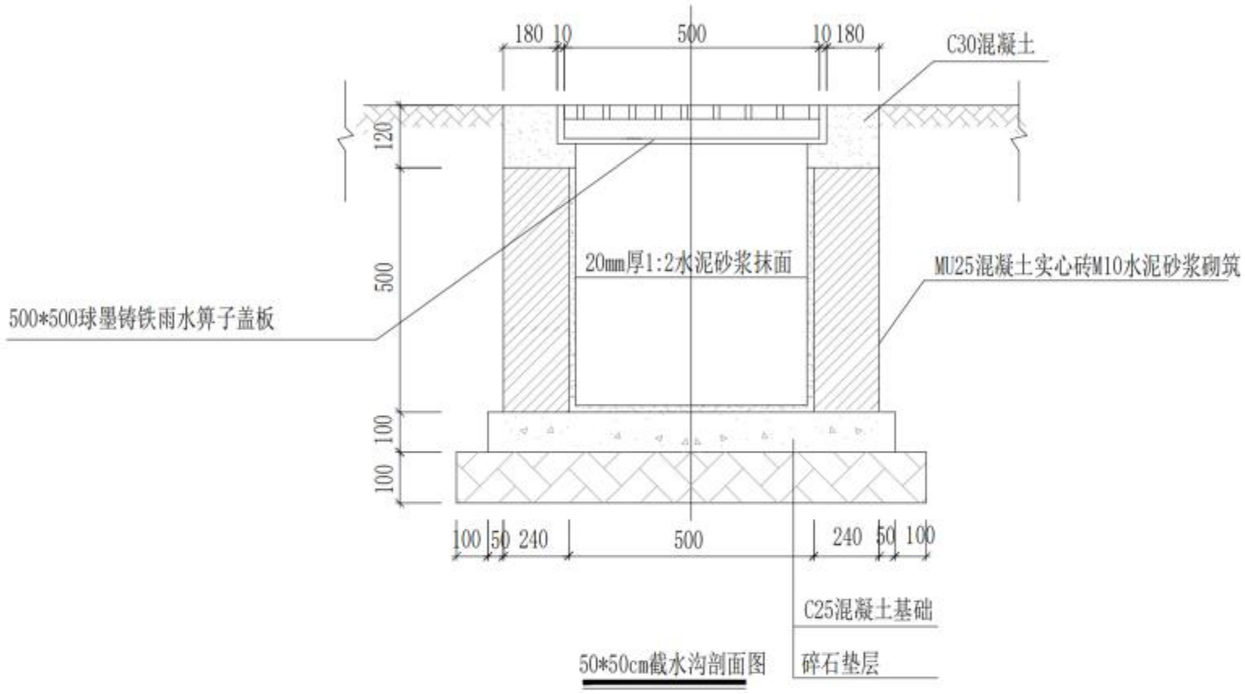

50*50cm截水沟剖面图

说明：

1. 排水沟沟宽500mm.纵坡i=0.005.
2. 勾缝.座浆.填缝均用1:2水泥砂浆.
3. 排水沟盖板为500*500球墨铸铁雨水箅子盖板。
4. 尺寸单位除注明外均以毫米计.

上宸工程设计集团有限公司 SHANG CHEN ENGINEERING DESIGN GROUP CO.LTD	设计证书编号 A233016594	审 定			项目负责人			设 计			设计阶段	施工图	建设单位	诸暨市店口环境综合整治有限公司	图名	50*50cm截水沟剖面图	项目编号	
		审 核			专业负责人			校 对			出图日期	202503	项目名称	店口镇集镇停车场扩容增量工程			图 号	JS4

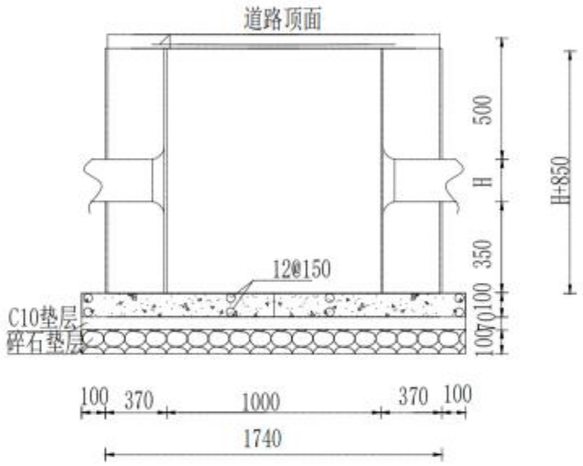

电缆工作井剖面图

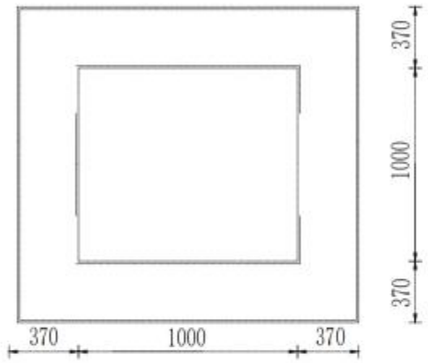

电缆工作井平面图

注:1、 以上尺寸单位为mm

2、缆沟箍筋50mm处90度转弯，并应相互错开保持75mm间距，使其不能形成闭合回路。

3、砖砌电缆工作井采用MU25砖，M10水泥砂浆实砌。

4、电缆工作井底内外壁粉刷20厚1:2防水沙浆抹面。

5、砼强度等级除注明外，其余均为C25

6、采用100*50cm 钢筋砼盖板。

6、电缆沟的H值随电缆排管的排数而变化。

当一排时， H=400mm

当二排时， H=600mm

当三排时， H=800mm

上宸工程设计集团有限公司 SHANG CHEN ENGINEERING DESIGN GROUP CO.LTD	设计证书编号 A233016594	审 定			项目负责人			设 计			设计阶段	施工图	建设单位	诸暨市店口环境综合整治有限公司	图名	电力井详图	项目编号	
		审 核			专业负责人			校 对			出图日期	202503	项目名称	店口镇集镇停车场扩容增量工程			图 号	DL5

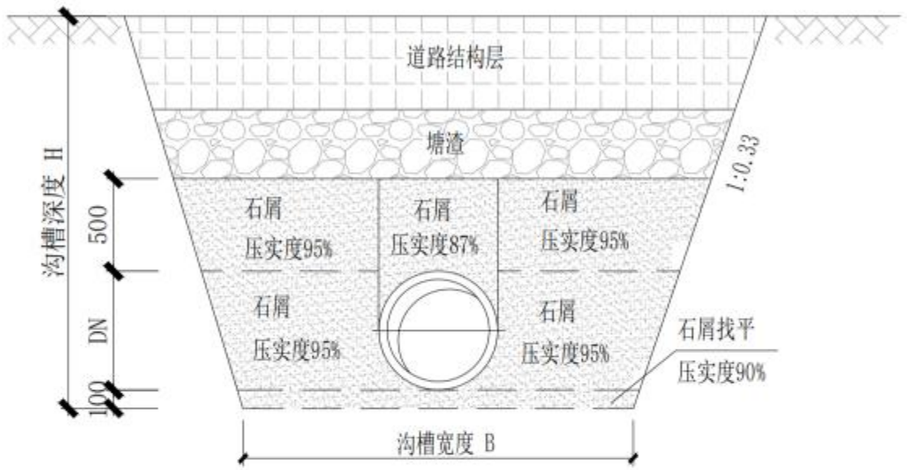

石屑包管基础图

车行道内

注:

1. 本图尺寸均以mm计，比例示意。
2. 管道基础施工时每隔10m设伸缩缝一道。
3. 当土方用机械开挖时，保留20cm土应用人工清槽，不得超挖。
4. 开槽达到设计高程后，应会同有关方面验槽。
5. 管道回填土要求应按施工规范进行。
6. 若管顶覆土厚度小于70cm，相应减少管顶以上石屑回填厚度。
7. 车行道或铺设地面的管道，管顶覆土深度不宜小于0.7m.

管道基础尺寸表（mm）

管道规格	De110	De160	≥De225
沟槽宽度 B	500	500	D外+600mm

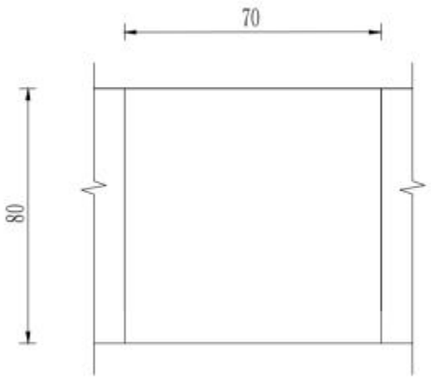

盖板平面图

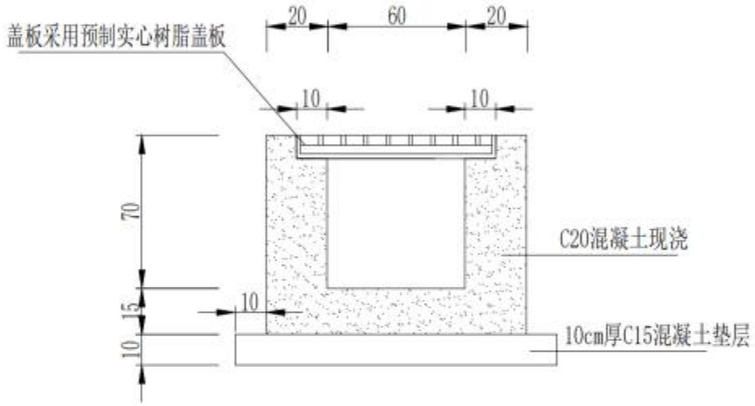

60*70电缆沟断面图

说明：

1、本图尺寸均以厘米计.

上宸工程设计集团有限公司 SHANG CHEN ENGINEERING DESIGN GROUP CO.LTD	设计证书编号 A233016594	审 定			项目负责人			设 计			设计阶段	施工图	建设单位	诸暨市店口环境综合整治有限公司	图名	60*70电缆沟详图	项目编号	
		审 核			专业负责人			校 对			出图日期	202503	项目名称	店口镇集镇停车场扩容增量工程			图 号	JS7